ecosoft

# MANUAL FOR ECOSOFT CORE COMPACT WATER SOFTENERS

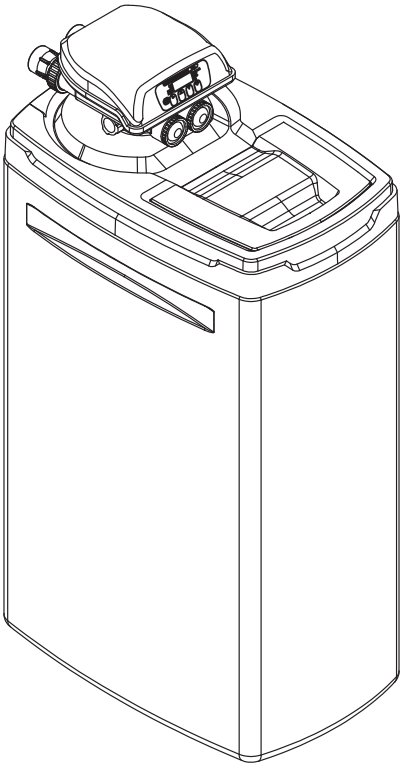

EN

UA

PL

DE

EN

# CONTENTS


| | |
|---|---|
| **1. Introduction** | **4** |
| 1.1 General provisions | 4 |
| 1.2 Manufacturer | 4 |
| 1.3 Safety rules | 4 |
| **2. Technical data** | **6** |
| 2.1 Dimensions | 6 |
| 2.2 Core 300 | 7 |
| 2.3 Core Gold ECOMIX® series | 8 |
| **3. Product package** | **9** |
| **4. Preparation of the installation site** | **10** |
| **5. Procedure for installing Core softeners** | **10** |
| 5.1 Optional equipment | 11 |
| **6. Quick Set Up Guide** | **13** |
| **7. Installation diagram** | **15** |
| **8. Service** | **16** |
| 8.1 Maintenance work | 16 |
| 8.2 User responsibility | 16 |
| 8.3 Service and spare parts | 16 |
| 8.4 Disposal | 16 |
| **9. Troubleshooting** | **17** |
| **10. Guarantee** | **19** |
| **11. Serial information** | **20** |


This manual is the intellectual property of Ecosoft. Copying and reprinting is prohibited. © 2026

# 1. INTRODUCTION

## 1.1 GENERAL PROVISIONS

**Filter installation should be carried out by a specialist with appropriate qualifications and experience. Children aged 8 years and older, as well as people with limited physical, sensory and mental abilities, with the lack of necessary knowledge and experience to use this device, they can use softener only under supervision and in compliance with the specified data security rules equipment and understand the hazards involved. Cleaning and user maintenance shall not be made by children without supervision. Do not allow children to play with the device!**

**If the softener is not used for a long time used: If you do not plan soon sometimes use the equipment (for example, during holidays) put it in bypass mode and turn it off it from the water supply network. For this it is necessary move the three taps to the opposite position (according to the installation section of this manual softener); or carry out the necessary procedures for using the Multiblock block (depending on what you are the one using it).**
**If the installation has not been used for a long time, we recommend softener regeneration in manual mode, in accordance with Section 4.2. given instructions Protection against extreme temperatures:**
**Do not install the softener where it is joining it (including drainage pipes and overflow hose) can be exposed to temperature below 5 °C or above 40 °C.**

## 1.2 MANUFACTURER

ECOSOFT 22 BV
Leuvensesteenweg 633,
1930, Zaventem,
Belgium

ECOSOFT SPC LTD
1ї, Pokrovska Str.,
08203, Irpin,
Ukraine

## 1.3 SAFETY RULES

Electrical safety — we ask you use an adapter or battery (option) supplied with equipment before using the device, check compatibility of the technical characteristics of the power supply unit with characteristics of the local power supply network.

A 50 Hz 230 V input voltage must be used to connect the water softener.

**ELECTRIC SHOCK!**

Danger to life due to electric shock.

Work with electrical equipment is allowed only to authorized service centers or qualified electricians who have been instructed.

This manual is the intellectual property of Ecosoft. Copying and reprinting is prohibited. © 2026

EN

## 1. INTRODUCTION

**TOUCHING LIVE PARTS CAN LEAD TO ELECTRIC SHOCK.**

When carrying out service work with the control valve of the softener, turn off the power supply from the outlet.

The power cord cannot be replaced. If the power cord is damaged, the appliance should not be used. If the power cord is damaged, please ask consultation with a qualified electrician. In the event of a power outage during regeneration, ensure the draining of wastewater into the drain. So BE SURE to connect to a softener overflow hose and drainpipes and connect them to suitable for this drainage / sewage system to avoid spillage of water in the room.

Warning: Do not use aggressive detergents. Wipe contaminated surfaces dry with a damp cloth.

Maintenance: When carrying out installation and technical works maintenance and repair of the softener isolate it. To make the softener last longer maintained good work results, necessary regularly carry out service work service. In more detail you can find out about it by contacting the nearest one partner service organization of the Ecosoft company.

**PIPELINES OF WATER SOFTENING SYSTEMS ARE UNDER PRESSURE.**

Before starting work with water softening systems, it is necessary to eliminate the pressure in the water supply

Opening threaded connections or taps can cause injury!

Unauthorized modification or changes to the system design may adversely affect the safety of people and the operation of the system.

This manual is the intellectual property of Ecosoft. Copying and reprinting is prohibited. © 2026

# 2. TECHNICAL DATA

## 2.1 DIMENSIONS

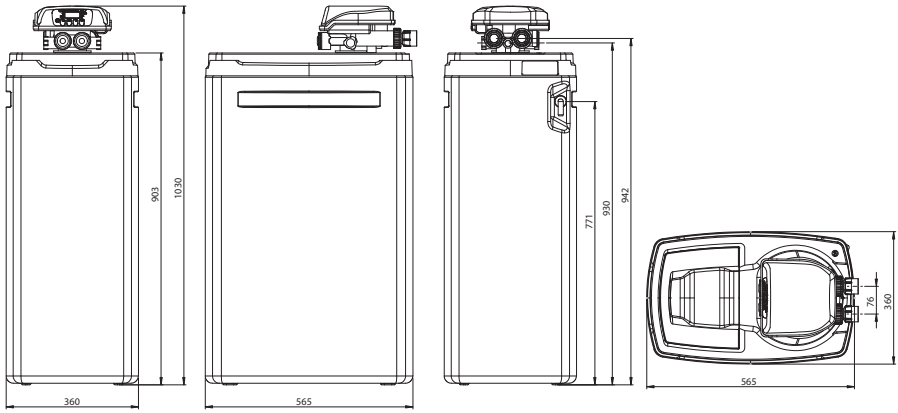


| Control valve port sizes (port height, mm) | | | | |
|---|---|---|---|---|
| **Model** | Water Inlet | Water Outlet | Drain Outlet | Brine Inlet |
| **FU1035CABGDV** | 1″ M (943) | 1″ M (943) | ¾″ M (931) | ⅜″ CF (931) |
| **FK1035CABGDVMIXA** | 1″ M (943) | 1″ M (943) | ¾″ M (931) | ⅜″ CF (931) |
| **FK1235CABGDVMIXA** | 1″ M (943) | 1″ M (943) | ¾″ M (931) | ⅜″ CF (931) |

This manual is the intellectual property of Ecosoft. Copying and reprinting is prohibited. © 2026

EN

# 2. TECHNICAL DATA

## 2.2 CORE 300

**Technical specification:**

| Parameter | FU1035CABDVCR |
|---|---|
| Operating/maximum flow rate, $m^3/h$ | 2.0/2.5 |
| Quantity of strong acid resin, L | 30 |
| Volume capacity, $m^3$<br>250 mg/L $CaCO_3$ influent hardness | 5 |
| Usage of salt per regeneration, kg | 3.0-4.0 |
| Usage of water per regeneration<br>(discharge per regeneration), $m^3$ | 0.3 |
| Average mixing rates of the influent hardness, up to $m^3$ | 0.6 |
| Duration of regeneration, minutes | 80–110 |
| Pressure drop in service mode, bar | 0.5 |
| Inlet pressure, bar | 2–6 |
| Electrical requirements | 230 V, 50 Hz |
| Power consumption, W | 30 |
| Inlet/outlet pipe connections | 1″ |
| Salt storadge capacity, kg | 130 |
| Dry weight, kg | 39 |
| Overall dimensions, (Width × Depth × Height), mm | 360 × 565 × 1030 |

**Influent water limitations:**

| | |
|---|---|
| Hardness | 750 mg/L $CaCO_3$ |
| Iron | 0.2 mg/L |
| Manganese | 0.05 mg/L |
| Chemical Oxygen Demand | 5 mg/L $O_2$ |
| Sediment prefilter rating | 100 µm |
| Temperature of water | +4...+30 °C |

This manual is the intellectual property of Ecosoft. Copying and reprinting is prohibited. © 2026

# 2. TECHNICAL DATA

## 2.3 CORE GOLD ECOMIX® SERIES

**Technical specification:**

| Parameter | FK1035CABGDVMIXA | FK1235CABGDVMIXA |
|---|---|---|
| **Operating/maximum flow rate, m³/h** | 1.0/1.2 | 1.6/1.8 |
| **Quantity of ECOMIX®, L** | 25 | 37 |
| **Volume capacity, m³ 250 mg/L $CaCO_3$ influent hardness** | 3.5 | 5.0 |
| **Usage of salt per regeneration, kg** | 2.5–4.0 | 3.7–6.0 |
| **Usage of water per regeneration (discharge per regeneration), m³** | 0.25 | 0.37 |
| **Duration of regeneration, minutes** | 80–110 | |
| **Pressure drop in service mode, bar** | 0.5 | |
| **Inlet pressure, bar** | 2–6 | |
| **Electrical requirements** | 230 V, 50 Hz | |
| **Power consumption, W** | 30 | |
| **Inlet/outlet pipe connections** | 1″ | |
| **Salt storadge capacity, kg** | 130 | 110 |
| **Dry weight, kg** | 39 | 50 |
| **Overall dimensions, (Width × Depth × Height), mm** | 360 × 565 × 1030 | |

**Influent water limitations:**

| | |
|---|---|
| **Hardness** | 750 mg/L $CaCO_3$ |
| **Iron** | 15 mg/L |
| **Manganese** | 3 mg/L |
| **Chemical Oxygen Demand** | 20 mg/L $O_2$ |
| **Ammonium** | 4 mg/L |
| **Sediment prefilter rating** | 100 µm |
| **Temperature of water** | +4...+30 °C |

This manual is the intellectual property of Ecosoft. Copying and reprinting is prohibited. © 2026

## 3. PRODUCT PACKAGE

EN

**Ecosoft fabric softener comes in kit with the following parts and blocks:**

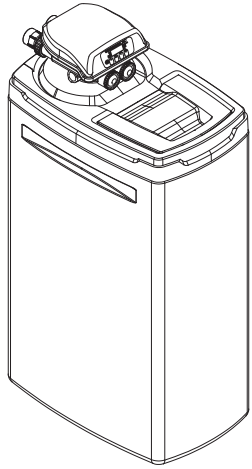

a) Softener body assembly
(includes pressure tank with media inside, Clack DV control valve)

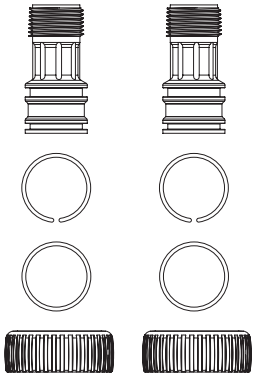

b) Connection kit

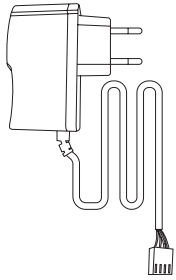

c) Plug connector for connection
to power grids (EU)

This manual is the intellectual property of Ecosoft. Copying and reprinting is prohibited. © 2026

## 4. PREPARATION OF THE INSTALLATION SITE

- Installation area must meet all relevant building code. Water and power supply, and ambient conditions must meet Specification requirements of this manual.
- Observe all local plumbing and electrical code when connecting system to utilities.
- Install check valve when connecting the filter to water mains. Install second check valve after the system to prevent back flow.
- Particles such as sand, scale or rust can damage the control valve. Install a point-of-entry sediment filter.
- Equip the system with sampling taps and pressure gauges as shown on drawings. It will help in case any maintenance or troubleshooting is necessary.
- Install a vacuum relief valve as shown if there is a booster pump downstream of Ecosoft filter. The FRP tanks may implode if subjected to negative pressure.
- If your system does not include bypass valve assembly, run a bypass pipeline along the entire system. This may be necessary for diagnostics and maintenance.

## 5. PROCEDURE FOR INSTALLING CORE SOFTENERS

If your cabinet was delivered pre-loaded with media, place the cabinet in the installation spot, fill salt compartment with salt pellets, and then only carry out steps 5 – 8 of the procedure, skipping steps 1 – 4. If the resin was shipped in bag, then carry out all of the following steps.

**1.** Disconnect the flexible tube from brine inlet of the control valve. Unmount the valve by screwing it counterclockwise.

**2**. Put a plug or cap on the top end of the riser pipe to prevent getting any media inside the pipe. Pour the media in the tank using the funnel. When loading the tank, keep riser pipe vertical. If the pipe tilts, restore it to straight vertical direction. When finished, rinse the thread of tank opening with water to remove any beads of media stuck in the groove.

**3.** Mate the top distributor with the top end of riser pipe, then screw control valve in the tank opening. Connect the free end of brine tube back to the brine inlet of the control valve.

**4.** Place the cabinet in the installation spot. Open top lid and fill the salt compartment with softener salt pellets at least half full.

**5.** Connect drain pipe to the male threaded drain outlet of the control valve. Run the drain pipe to floor drain or gravity drain pipe socket. Secure the drain pipe end above the receiving fixture with at least 1″ air gap.

**6.** Mount the pipe thread elbow adapters to the control valve's In and Out ports and tighten the coupling nuts. Do not put any mechanical load on fittings or use them to support pipes.

Connect the system to water supply and downstream pipework without turning on the water supply. Do not confuse In and Out ports. They are embossed with direction arrows.

This manual is the intellectual property of Ecosoft. Copying and reprinting is prohibited. © 2026

## 5. PROCEDURE FOR INSTALLING CORE SOFTENERS

EN

**7.** Remove the front panel by pulling the locking tabs on the left and right side. Run the power cord through the cord guide in the control valve's backplate and connect it to 12 VAC socket on the circuit board. Plug the power supply in the mains to power up the system.

**8.** Start manual regeneration of the system. Scroll regeneration to backwash if it isn't the 1st step of the sequence. When the control valve starts the backwash, turn on mains water supply slightly at first. Air will be displaced from the system via drain line while the pressure tank is being filled with water. When the tank is full, water will start flowing down the drain line. At this point, fully open mains water supply.

Let the system complete regeneration, then perform one more manual regeneration.

### 5.1 OPTIONAL EQUIPMENT

Softening systems can be additionally equipped with a Clack or Multiblock bypass valve. The Clack bypass valve is attached directly to the inlet and purified water pipes and has 4 operating modes, listed below:

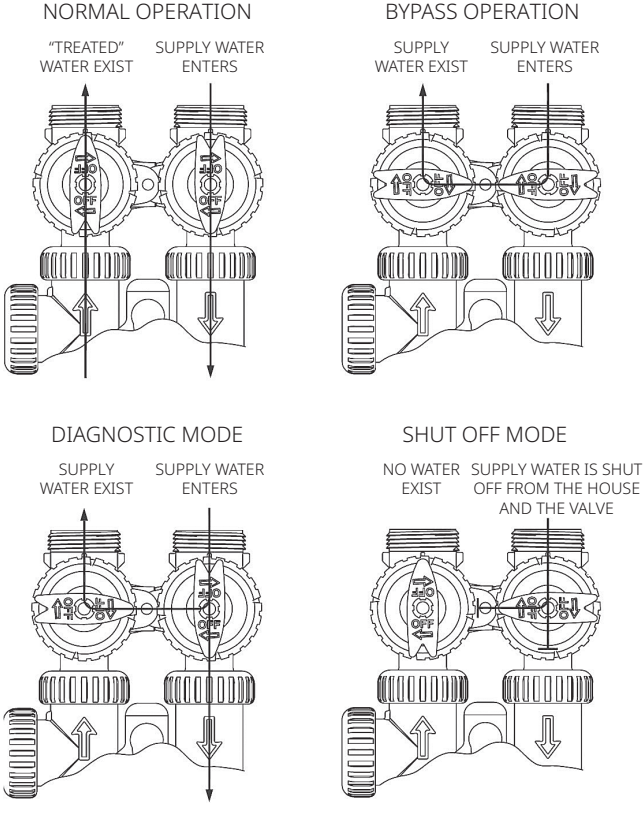


This manual is the intellectual property of Ecosoft. Copying and reprinting is prohibited. © 2026

## 5. PROCEDURE FOR INSTALLING CORE SOFTENERS

The multiblock performs a bypass function, is equipped with a sampler and has 2 modes of operation:

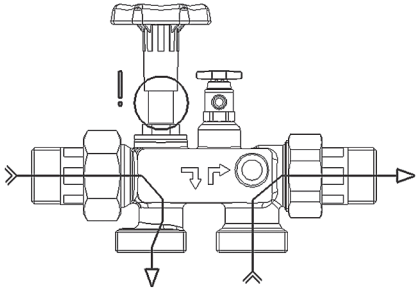

**Open position** — Supply via softener/ limescale protection system: handwheel in UPPER position (stop)

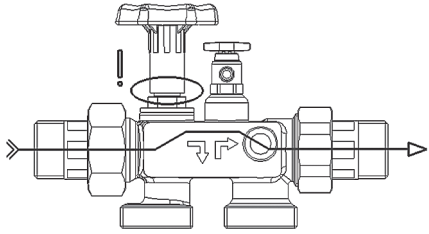

**Bypass position** — Supply via softener/ limescale protection system: handwheel in LOWER position (stop)

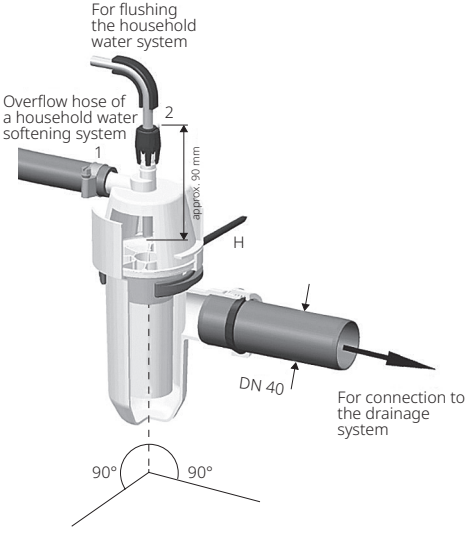


Place the fitting of the overflow hose **(1)** at least 20 mm below the height of the safety overflow of the domestic water softening system. Fix vertically with the bracket **(H)**.

Connect the flush water hose with a downward slope to the fitting **(2)** and insert to a depth of approx 90 mm.

Connect the overflow hose from the brine tank to the fitting **(1)** and fix with a hose clamp.

The flush water hose and the overflow hose mustn`t be connected and mustn`t have narrowing in the cross section.

This manual is the intellectual property of Ecosoft. Copying and reprinting is prohibited. © 2026

EN

## 6. QUICK SET UP GUIDE

After installing and powering up an Ecosoft FU or FK system,set display language, water hardness, current time, and regeneration options in the Installer menu of control valve.
Use ▲ and ▼ buttons to change setting; **NEXT** button to save and go to next step; **CLOCK** to save and exit menu; **REGEN** to move back one step.

To proceed, hold **NEXT** and ▲ buttons simultaneously for 3 seconds.

**STEP 1I**

**STEP 2I**

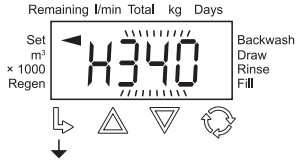


**STEP 2I.** Hardness: Set the amount of hardness as calcium carbonate per PPM, using ▼ or ▲ .
Press **NEXT** to go to **Step 4I.**
Press **REGEN** to exit Installer Display Settings

**STEP 3I**

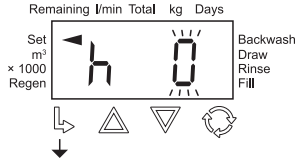


**STEP 3I.** Service Water Hardness (PPM): If a mixing valve is installed in the valve, service hardness needs to be set. Setting range is always less than the setting in **Step 2I.** This screen will only appear if **Step 4S** is set to rES. Press **NEXT** to go to **Step 4I**. Press **REGEN** to return to previous step.

**STEP 4I**

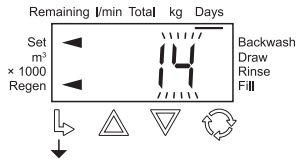


**STEP 4I.** Set Day Override to 1 – 28 days or **OFF** using ▲ or ▼ . Press **NEXT** to go to Step 5I. Press **REGEN** to return to previous step.

This manual is the intellectual property of Ecosoft. Copying and reprinting is prohibited. © 2026

## 6. QUICK SET UP GUIDE

**STEP 5I.** Time of Regeneration, Hour: Set the time (hour) for regeneration using ▲ or ▼. The default time is 2:00 a.m. This display will show on 0 if **Step 4S** or **Step 3F** is set to on 0.
Press **NEXT** to go to **Step 6I**. Press **REGEN** to return to previous step.

**STEP 5I**

**STEP 6I.** Time of Regeneration, Minutes: Set the time (minutes) for regeneration using ▲ or ▼.
The default time is 2:00 a.m. This display will not appear if **Step 4S** or **Step 3F** is set to on 0.
Press **NEXT** to go to **Step 7I**. Press **REGEN** to return to previous step.

**STEP 6I**

**STEP 7I.** Backlight Operation: Set the normal activity of the LCD backlight using ▲ or ▼.
If value is set to:

- On, the backlight is always on.
- Off1, the backlight turns off after 5 minutes of no activity.
- Off2 + l/min, the backlight turns off after 5 minutes of no activity except with water flow detection.

Press **NEXT** to exit Installer Settings. Press **REGEN** to return to previous step.

**STEP 7I**

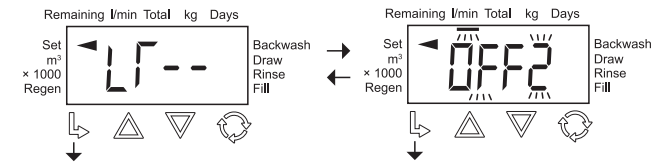


**NORMAL MODE**

This manual is the intellectual property of Ecosoft. Copying and reprinting is prohibited. © 2026

## 7. INSTALLATION DIAGRAM

EN

### Compact water softener.

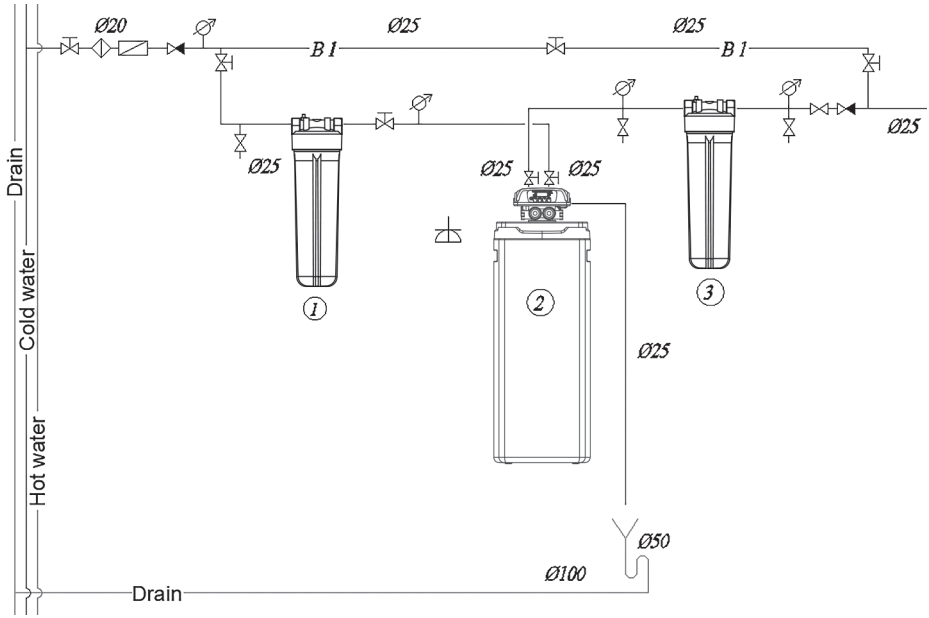


This manual is the intellectual property of Ecosoft. Copying and reprinting is prohibited. © 2026

# 8. SERVICE

## 8.1 MAINTENANCE WORK

To ensure proper operation softener, the user should regularly carry out the following checks: Check the presence of salt and if necessary, add.

Check water hardness: hardness of drinking water and the hardness of mixed water should be checked no less than 2 times a year, if necessary, it should be adjusted the hardness of the mixed water (see the “Installation” section).

Check for tightness, carry out: visual inspection: check for possible leakage of all connections and pipelines. Check the cleanliness of the salt and saline solution storage capacity 1 time in 2 months, if necessary, clean and rinse clean water.

The indicated terms of the recommended inspections are available are minimal and must be adjusted, depending on operating conditions.

## 8.2 USER RESPONSIBILITY

Any technical equipment requires regular maintenance.

Constantly monitor the quality and level of softened pressure water If the water quality has changed, change it too parameter settings are set. If necessary, consult a specialist.

Regular checks by the operator are required as a guarantee normal functioning of the device. Emollient water should be regularly inspected compliance with the conditions of its operation.

Frequency of checks performed by the user:
After use: add salt for regeneration.
2 times a year: check the pressure.
2 times a year: check water quality.
Once a year: clean the salt tank.

## 8.3 SERVICE AND SPARE PARTS

Parts that wear out must also be replaced in the specified maintenance period so that to guarantee flawless operation of the installation and perform warranty conditions. Softener maintenance it is recommended to carry out once a year.

Replacement of wearing parts can be performed only qualified personnel (specialists of the organization water supply or service).

We recommend concluding a service contract service with our service department.

Cleaning: do not use alcohol for cleaning or alcohol-based detergents to avoid damage surfaces of plastic parts.

## 8.4 DISPOSAL

After the end of the service life of the installation contact Ecosoft Service to arrange softener replacement. Disposal of softener and of all electrical parts is carried out only in specialized recycling centers.

This manual is the intellectual property of Ecosoft. Copying and reprinting is prohibited. © 2026

EN

## 9. TROUBLESHOOTING

| Problem | Cause | Correction |
|---|---|---|
| 1. Decreased service flow capacity | Decreased supply water pressure | Increase supply water pressure |
| | Clogged filter bed | See paragraph 3 |
| | Obstructed/clogged drain line | Clean the drain line |
| | Clogged control valve | Inspect and clean the control valve |
| | NHWBP/MAV failure (if used) | Inspect and repair the motorized valve |
| 2. Decreased quality of treated water | Faulty chemical analysis of water | Perform one more test using freshly prepared reagents |
| | Supply water chemistry has changed | Make new check analysis and if changed contact your dealer |
| | Bypass valve is set to bypass | Turn bypass valve to operating position |
| | Riser pipe or seals are damaged | Take apart the filter, inspect and replace or lubricate pipe and seals if necessary |
| | Clogged filter bed | See paragraph 3 |
| | Filter media loss | See paragraph 4 |
| | Improper filter regeneration | See paragraph 6 |
| | Leakage of raw water inside the control valve | Take apart the control valve, inspect and replace or lubricate the seals if needed |
| 3. Clogged filter bed | Insufficient backwash flow rate | Check backwash flow rate. If supply pressure is within the limits and the flow rate is insufficient, inspect and clean the drain line flow control or replace it if needed |
| | Insufficient backwash stage | Increase the duration of backwash stage |
| | Clogged top distributor | Clean the top distributor |
| | Excessive backwash flow rate | Measure backwash flow rate. If supply pressure is normal and the flow rate is exceeding, consider changing the drain line flow control |
| 4. Filter media entrainment | Filter media is entrained and discharged during backwash | Replace the top distributor if needed |
| | Filter media is entrained and discharged during service | Replace the bottom distributor if needed |

This manual is the intellectual property of Ecosoft. Copying and reprinting is prohibited. © 2026

## 9. TROUBLESHOOTING

| Problem | Cause | Correction |
|---|---|---|
| 5. System will not regenerate | No electric power | Check power supply |
| | No/insufficient salt in brine tank | Chech the amount of salt in brine tank and add salt if needed |
| | Brine is not sucked in during regen., or not all brine is drawn | See paragraph 6 |
| | Control valve is out of order or settings were changed | Check the control valve and its settings (see the manual for the control valve) |
| | Brine tank is not refilled or is refilled with not enough water | See paragraph 7 |
| 6. Brine will not draw during regeneration or not all brine will draw | Low supply water pressure | ICheck supply water pressure |
| | Clogged injector or brine tube | Clean brine injector and/or brine tube |
| | Clogged basket or salt crystals on ball in air check valve | Clean air check valve basket and/ or ball |
| | High pressure drop on the filter (control valve, distributors or filter media are clogged) | See paragraphs 1 and 4 |
| | Air is injected due to brine line not being airtight | Check airtightness of the drain line |
| | Control valve settings changed | Increase brine stage duration |
| 7. Brine tank is not refilled or refilled with less water than needed | Low supply water pressure | Check supply water pressure |
| | Clogged injector or brine tube | Clean brine injector and/or brine tube |
| | Stuck ball in the air check valve | Clean the air check valve |
| | Control valve settings changed | Check the duration of brine tank refill and correct if necessary |
| 8. Excess use of salt per renegeration | Control valve settings changed | Decrease the amount of salt per regeneration in the control valve settings |
| | Brine tank filled with excess water | See paragraph 9 |
| 9. Brine tank is refilled with excess water | High main water pressure | Check water pressure. Install pressure regulator if needed |
| | Control valve settings changed | Check the duration of brine tank refill and correct if necessary |

This manual is the intellectual property of Ecosoft. Copying and reprinting is prohibited. © 2026

EN

## 10. GUARANTEE

### WARRANTY OBLIGATIONS

The warranty period of the water purification system is 12 months and is counted from the day of sale of the system through the retail network (unless otherwise stated in the product warranty card).

The manufacturer guarantees that this water purification system does not contain manufacturing defects and that such defects will not be detected during the warranty period specified in the warranty card, from the moment of sale from the manufacturer's warehouse or retail network, in the event that the purification system is installed and operates in accordance with the technical requirements and operating conditions. Before using the water purification system, be sure to read the instructions for connecting and operating the water purification system and the terms of the warranty obligations.

Carefully check the appearance of the water purification system and its completeness. Submit all claims regarding appearance and completeness to the seller upon receipt of the product.

We reserve the right to make changes to the design, configuration, or manufacturing technology, such changes do not impose obligations to replace or improve previously released products.

The warranty card is valid only if the model, date of sale, and clear stamps of the seller are correctly specified.

Consumer claims, in accordance with current legislation, can be submitted during the warranty period of operation, provided that the defects of the water purification system did not arise as a result of:

- non-observance of the conditions of operation and storage of systems specified in the instructions for connection and operation of the system;

- caused by transport damage, incorrect installation, careless use or misuse, connection to a power supply voltage that does not correspond to that specified in the operating instructions, failure to follow the attached connection and operating instructions;

- operation with unremedied defects, or with defects that arose as a result of maintenance or repair by persons or organizations that are not representatives of an authorized service center;

- causes independent of the manufacturer, such as: power supply voltage drops, natural phenomena, and natural disasters, fire, ingress of foreign objects (liquids) or other substances into the product;

- external and internal contamination, scratches, cracks, bruises, abrasions, and other mechanical damage that occurred during operation;

- changing the design or unauthorized opening of system nodes, when changing the serial number of the product or the date of manufacture;

- untimely replacement of elements, the terms of which are indicated in the instructions for connection and operation, as well as when using replaceable elements of other manufacturers.

This manual is the intellectual property of Ecosoft. Copying and reprinting is prohibited. © 2026

## 10. GUARANTEE

### WARRANTY OBLIGATIONS

Warranty obligations do not extend to:

- replaceable elements (cartridges, reverse osmosis membrane, carbon postfilter, mineralized, and other replaceable elements that can be equipped with the system) and sealing rings;
- components that need to be replaced as a result of their wear and tear;
- types of work, such as adjustment, cleaning, replacement of consumables, and other care of water purification systems, stipulated by the instructions for connecting and operating the product.

The manufacturer shall not be liable for any damage or any other damage, including lost profits, arising incidentally or as a result of the use or inability to use this product. The material liability of the Manufacturer under this Warranty cannot exceed the cost of the water treatment system.

In the case of an independent connection of the system, the manufacturer is not responsible and does not accept claims that may be caused by incorrect connection and incorrect operation of the system as a whole. The list of authorized service centers is indicated on the website https://ecosoft.ua/contacts/

All claims regarding the quality of water, taste, smell and other properties of water purified with the help of water purification systems are accepted only in the presence of a confirming protocol of analysis performed by a research accredited laboratory in accordance with the ISO 17025 standard.

Cases not covered by this Warranty are regulated by the Legislation.

## 11. SERIAL INFORMATION

### INSTALLATION

Date of installation

Address and phone

Accepted (customer`s name and signature)

### INSTALLER

Organization

Date of sells

Address and phone

Dealer company

Works accomplished (name and signature)

Saller name

This manual is the intellectual property of Ecosoft. Copying and reprinting is prohibited. © 2026

# ЗМІСТ


| | |
|---|---|
| **1. Вступ** | **22** |
| 1.1 Загальні положення | 22 |
| 1.2 Виробник | 22 |
| 1.3 Правила безпеки | 22 |
| **2. Технічні дані** | **24** |
| 2.1 Габарити | 24 |
| 2.2 Серія Core 300 | 25 |
| 2.3 Серія Core Gold ECOMIX® | 26 |
| **3. Упаковка продукту** | **27** |
| **4. Підготовка місця встановлення** | **28** |
| **5. Порядок встановлення пом'якшувачів Core** | **28** |
| 5.1 Додаткове обладнання | 29 |
| **6. Посібник з швидкого налаштування** | **31** |
| **7. Схема установки** | **33** |
| **8. Обслуговування** | **34** |
| 8.1 Роботи з технічного обслуговування | 34 |
| 8.2 Відповідальність користувача | 34 |
| 8.3 Сервіс та запасні частини | 34 |
| 8.4 Утилізація | 34 |
| **9. Усунення несправностей** | **35** |
| **10. Гарантія** | **37** |
| **11. Серійна інформація** | **38** |


UA

Даний посібник є інтелектуальною власністю компанії Ecosoft. Копіювання і передрук заборонені. © 2026

# 1. ВСТУП

## 1.1 ЗАГАЛЬНІ ПОЛОЖЕННЯ

**Установку фільтра повинен виконувати фахівець з відповідною кваліфікацією та досвідом. Діти віком від 8 років і старше, а також люди з обмеженими фізичними, сенсорними і розумовими здібностями, при відсутності необхідних знань і досвіду для використання даного пристрою, можуть використовувати пом'якшувач тільки під наглядом і з дотриманням зазначених правил безпеки обладнання та розуміючи пов'язані з цим небезпеки. Очищення та обслуговування приладу не повинно проводитися дітьми без нагляду дорослих. Не дозволяйте дітям гратися з пристроєм!**

**Якщо пом'якшувач не використовується протягом тривалого часу, вимкніть його: Якщови не плануєте найближчим часом іноді використовувати обладнання (наприклад, під час відпустки), переведіть його в режим байпасу і відключіть від водопровідної мережі. Для цього необхідно перевести три крани в протилежне положення (відповідно до розділу установки цього посібника з експлуатації пом'якшувача); або виконати необхідні процедури по використанню блоку Multiblock (в залежності від того, для чого ви його використовуєте).**

**Якщо установка не використовувалася протягом тривалого часу, рекомендується регенерувати пом'якшувач в ручному режимі, відповідно до розділу 4.2. інструкції «Захист від надмірних температур»: Не встановлюйте пом'якшувач там, де його з'єднання (включаючи дренажні труби та переливний шланг) можуть піддаватися впливу температури нижче 5 °C або вище 40 °C.**

## 1.2 ВИРОБНИК

| | |
|---|---|
| ECOSOFT 22 BV | ТОВ «НВО «ЕКОСОФТ» |
| Leuvensesteenweg 633, | вул. Покровська, 1ї, |
| 1930, Завентем, | 08203, Ірпінь, |
| Бельгія | Україна |

## 1.3 ПРАВИЛА БЕЗПЕКИ

Електробезпека — перед використанням пристрою просимо використовувати адаптер або акумулятор (опція), що постачається в комплекті з обладнанням, перевірити сумісність технічних характеристик блоку живлення з характеристиками місцевої електромережі.

Для підключення пом'якшувача води необхідно використовувати вхідну напругу 50 Гц 230 В.

**ЕЛЕКТРИЧНИЙ СТРУМ!**

Небезпека для життя через ураження електричним струмом.

Робота з електрообладнанням дозволена тільки авторизованим сервісним центрам або кваліфікованим електрикам, які пройшли інструктаж.

Даний посібник є інтелектуальною власністю компанії Ecosoft. Копіювання і передрук заборонені. © 2026

## 1. ВСТУП

**ДОТИК ДО СТРУМОВЕДУЧИХ ЧАСТИН МОЖЕ ПРИЗВЕСТИ ДО УРАЖЕННЯ ЕЛЕКТРИЧНИМ СТРУМОМ.**

При проведенні сервісних робіт з клапаном управління пом'якшувача необхідно відключити електроживлення від розетки.

Шнур живлення не підлягає заміні. Якщо шнур живлення пошкоджений, прилад не можна використовувати. Якщо шнур живлення пошкоджений, зверніться за консультацією до кваліфікованого електрика. У разі відключення електроенергії під час регенерації переконайтеся, що стічні води зливаються в каналізацію. Тому ОБОВ'ЯЗКОВО під'єднайте до пом'якшувача переливний шланг і зливні труби та підключіть їх до відповідної для цього дренажної/каналізаційної системи, щоб уникнути розливу води в приміщенні.

Попередження: Не використовуйте агресивні миючі засоби. Забруднені поверхні витирайте насухо вологою ганчіркою.

Обслуговування: При проведенні монтажних і технічних робіт з обслуговування і ремонту пом'якшувача необхідно його ізолювати. Для того, щоб пом'якшувач служив довше і зберігав хороші результати роботи, необхідно регулярно проводити сервісне обслуговування. Більш детально про це можна дізнатися, звернувшись до найближчої партнерської сервісної організації компанії «Екософт».

**ТРУБОПРОВОДИ СИСТЕМ ПОМ'ЯКШЕННЯ ВОДИ ЗНАХОДЯТЬСЯ ПІД ТИСКОМ.**

Перед початком роботи з системами пом'якшення води необхідно усунути тиск у водопроводі

Відкривання різьбових з'єднань або кранів може призвести до травмування!

Несанкціонована модифікація або зміна конструкції системи може негативно вплинути на безпеку людей і роботу системи.

Даний посібник є інтелектуальною власністю компанії Ecosoft. Копіювання і передрук заборонені. © 2026

# 2. ТЕХНІЧНІ ДАНІ

## 2.1 ГАБАРИТИ

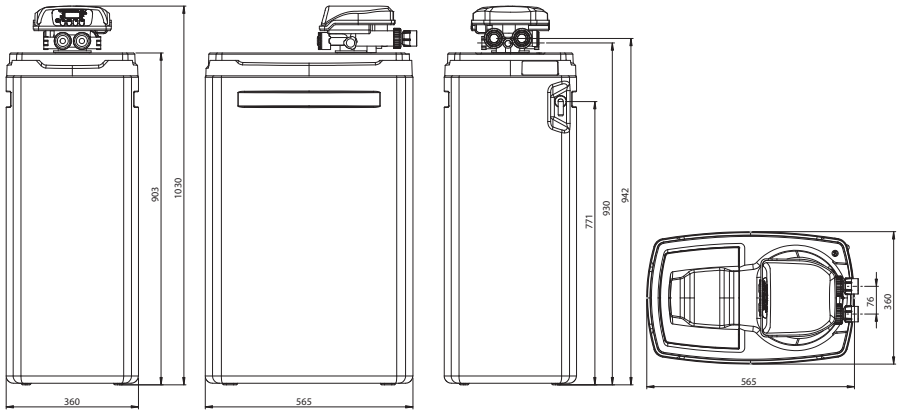


| Розміри отворів регулюючого клапана (висота отвору, мм) | | | | |
|---|---|---|---|---|
| **Модель** | Вхід води | Вихід води | Зливний отвір | Сольова лінія |
| **FU1035CABGDV** | 1″ M (943) | 1″ M (943) | ¾″ M (931) | ⅜″ CF (931) |
| **FK1035CABGDVMIXA** | 1″ M (943) | 1″ M (943) | ¾″ M (931) | ⅜″ CF (931) |
| **FK1235CABGDVMIXA** | 1″ M (943) | 1″ M (943) | ¾″ M (931) | ⅜″ CF (931) |

Даний посібник є інтелектуальною власністю компанії Ecosoft. Копіювання і передрук заборонені. © 2026

## 2. ТЕХНІЧНІ ДАНІ

### 2.2 СЕРІЯ CORE 300

**Технічна специфікація:**

| Параметр | FU1035CABDVCR |
|---|---|
| **Робоча/максимальна продуктивність, м³ /год** | 2,0/2,5 |
| **Кількість смоли, л** | 30 |
| **Ресурс, м³ (при жорсткості 5 мг-екв/л)** | 5 |
| **Використання солі на регенерацію, кг** | 3,0-4,0 |
| **Використання води на регенерацію (скид на регенерацію), м³** | 0,3 |
| **Середні показники змішування вхідної жорсткості, до м³** | 0,6 |
| **Тривалість регенерації, хвилин** | 80–110 |
| **Падіння тиску в робочому режимі, бар** | 0,5 |
| **Тиск на вході, бар** | 2–6 |
| **Вимоги до електрики** | 230 В, 50 Гц |
| **Споживана потужність, Вт** | 30 |
| **З'єднання вхідних/вихідних труб** | 1” |
| **Ємність для зберігання солі, кг** | 130 |
| **Маса сухої системи, кг** | 39 |
| **Габаритні розміри, (Ширина × Глибина × Висота), мм** | 360 × 565 × 1030 |

**Обмеження на вхідну воду:**

| | |
|---|---|
| **Твердість** | 15 мг-екв/л |
| **Залізо** | 0,2 мг/л |
| **Марганець** | 0,05 мг/л |
| **Окиснюваність** | 5 мг/л $O_2$ |
| **Рейтинг механічного очищення** | 100 мкм |
| **Температура води** | +4...+30 °C |

Даний посібник є інтелектуальною власністю компанії Ecosoft. Копіювання і передрук заборонені. © 2026

# 2. ТЕХНІЧНІ ДАНІ

## 2.3 СЕРІЯ CORE GOLD ECOMIX®

**Технічна специфікація:**

| Параметр | FK1035CABGDVMIXA | FK1235CABGDVMIXA |
|---|---|---|
| **Робоча/максимальна продуктивність, м³ /год** | 1.0/1.2 | 1.6/1.8 |
| **Кількість ECOMIX®, л** | 25 | 37 |
| **Ресурс, м³ (при жорсткості 5 мг-екв/л)** | 3.5 | 5.0 |
| **Використання солі на регенерацію, кг** | 2.5–4.0 | 3.7–6.0 |
| **Використання води на регенерацію (скид на регенерацію), м³** | 0.25 | 0.37 |
| **Тривалість регенерації, хвилин** | 80–110 | |
| **Падіння тиску в робочому режимі, бар** | 0.5 | |
| **Тиск на вході, бар** | 2–6 | |
| **Вимоги до електрики** | 230 V, 50 Hz | |
| **Споживана потужність, Вт** | 30 | |
| **З'єднання вхідних/вихідних труб** | 1″ | |
| **Ємність для зберігання солі, кг** | 130 | 110 |
| **Маса сухої системи, кг** | 39 | 50 |
| **Габаритні розміри, (Ширина × Глибина × Висота), мм** | 360 × 565 × 1030 | |

**Обмеження на вхідну воду:**

| | |
|---|---|
| **Твердість** | 750 мг-екв/л |
| **Залізо** | 15 мг/л |
| **Марганець** | 3 мг/л |
| **Окиснюваність** | 20 мг/л $O_2$ |
| **Амоній** | 4 мг/л |
| **Рейтинг механічного очищення** | 100 мкм |
| **Температура води** | +4...+30 °C |

Даний посібник є інтелектуальною власністю компанії Ecosoft. Копіювання і передрук заборонені. © 2026

UA

## 3. УПАКОВКА ПРОДУКТУ

**Пом'якшувач води Ecosoft поставляється в комплекті з наступними деталями та блоками:**

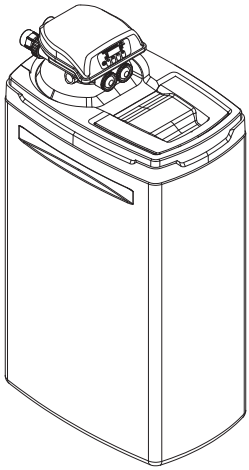

a) Корпусу пом'якшувача в зборі
(включає балон з іонообмінним матеріалом, регулюючий клапан Clack DV)

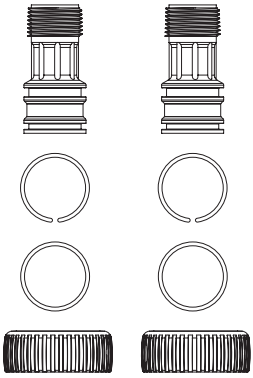

b) Комплект підключення

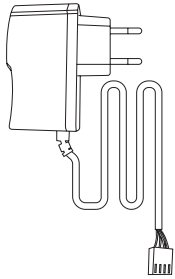

c) Блок живлення (ЄС)

Даний посібник є інтелектуальною власністю компанії Ecosoft. Копіювання і передрук заборонені. © 2026

## 4. ПІДГОТОВКА МІСЦЯ ВСТАНОВЛЕННЯ

- Місце встановлення повинно відповідати всім відповідним будівельним нормам і правилам. Водо- та електропостачання, а також умови навколишнього середовища повинні відповідати специфікаціям, наведеним у цьому посібнику.
- Під час підключення системи до інженерних мереж дотримуйтесь усіх місцевих сантехнічних та електричних норм і правил.
- Встановіть зворотний клапан при підключенні фільтра до водопроводу. Встановіть другий зворотний клапан після системи, щоб запобігти зворотному потоку.
- Частинки, такі як пісок, окалина або іржа, можуть пошкодити регулювальний клапан. Встановіть механічний фільтр на вході.
- Встановіть до системи кранани для відбору проб і манометри, як показано на кресленнях. Це допоможе в разі необхідності технічного обслуговування або усунення несправностей.
- Якщо після фільтра Ecosoft встановлений насос підвищення тиску, встановіть клапан скидання вакууму, як показано на малюнку. Балони зі склопластику можуть вибухнути під дією від'ємного тиску.
- Якщо у вашій системі немає байпасного клапана, прокладіть байпасний трубопровід вздовж усієї системи. Це може знадобитися для діагностики та обслуговування.

## 5. ПОРЯДОК ВСТАНОВЛЕННЯ ПОМ'ЯКШУВАЧІВ CORE

Якщо система була попередньо завантажена іонообмінними матеріалами, встановіть систему на місце установки, заповніть відсік для солі таблетованою сіллю, а потім виконайте тільки кроки 5 — 8, пропускаючи кроки 1 — 4. Якщо смола була доставлена в мішку, то виконайте всі наступні кроки.

**1.** Від'єднайте гнучку трубку від входу розсолу на керувальному клапані.Зніміть клапан, відкрутивши його проти годинникової стрілки.

**2.** Закрийте верхній кінець центральної труби заглушкою або ковпачком, щоб запобігти потраплянню смоли всередину труби. За допомогою лійкизасипте смолу в балон. Під час завантаження балону тримайтецентральну трубу вертикально. Якщо труба нахилилася, поверніть її у пряме вертикальне положення. Закінчивши, промийте різьбу отворубалону водою, щоб видалити застряглі в канавці частинки смоли.

**3.** З'єднайте верхній дистриб'ютор з верхнім кінцем центральної труби, а потім вкрутіть керувальний клапан в отвір балону. Приєднайте вільний кінець трубки для розсолу назад до входу розсолу на керувальному клапані.

**4.** Встановіть кабінет на місце встановлення. Відкрийте верхню кришку і заповніть відсік для солі таблетованою сіллю щонайменше наполовину.

**5.** Підключіть зливну трубу до дренажного отвору з зовнішньою різьбою на керувальному клапані. Підведіть зливну трубу додренажного отвору в підлозі або до гнізда самопливної зливної труби. Закріпіть кінець зливної труби над дренажним пристроєм з повітряним зазором не менше 1″.

**6.** Встановіть кутові підключення з трубною різьбою на вхідні та вихідні отвори керувального клапана та затягніть накидні гайки. Не піддавайте фітинги механічному навантаженню та не використовуйте їх як опору для труб. Підключіть систему до трубопроводу, не вмикаючи водопостачання. Не переплутайте вхідний і вихідний отвори. Вони позначені стрілками,що вказують напрямок.

Даний посібник є інтелектуальною власністю компанії Ecosoft. Копіювання і передрук заборонені. © 2026

## 5. ПОРЯДОК ВСТАНОВЛЕННЯ ПОМ'ЯКШУВАЧІВ CORE

**7.** Зніміть передню кришку клапана, потягнувши за фіксатори з лівого та правого боку. Проведіть шнур живлення через направляючу в задній панелі клапана керування та підключіть його до гнізда 12 В змінного струму на платі. Увімкніть блок живлення в мережу, щоб увімкнути систему.
**8.** Запустіть ручну регенерацію системи. Пропустіть регенерацію до зворотного промивання, якщо це не 1-й крок послідовності. Коли керувальний клапан почне зворотну промивку, спочатку злегка ввімкніть подачу води з мережі. Повітря буде витіснятися з системи через дренажну лінію, поки балон наповнюється водою. Коли балон заповниться, вода почне стікати по зливному трубопроводу. У цей момент повністю відкрийте водопровід. Дайте системі завершити регенерацію, потім виконайте ще одну регенерацію вручну.



### 5.1 ДОДАТКОВЕ ОБЛАДНАННЯ

Системи пом'якшення можуть бути додатково обладнані байпасним клапаном Clack або Multiblock. Байпасний клапан Clack встановлюється безпосередньо на трубах вхідної та очищеної води і має 4 режими роботи, перелічені нижче:

НОРМАЛЬНИЙ РЕЖИМ РОБОТИ

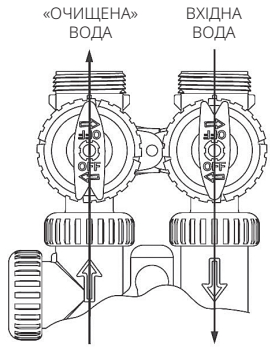


РЕЖИМ БАЙПАСУ

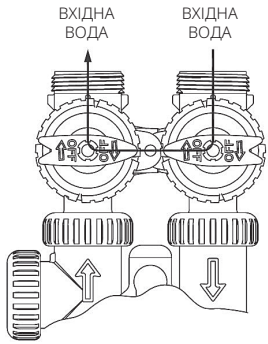


РЕЖИМ ДІАГНОСТИКИ

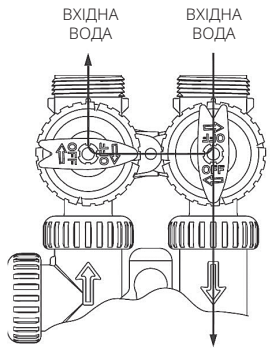


РЕЖИМ ВИМКНЕННЯ

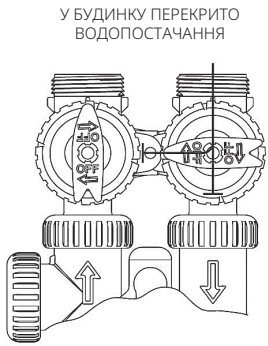


Даний посібник є інтелектуальною власністю компанії Ecosoft. Копіювання і передрук заборонені. © 2026

## 5. ПОРЯДОК ВСТАНОВЛЕННЯ ПОМ'ЯКШУВАЧІВ CORE

Мультиблок виконує функцію байпасу, оснащений пробовідбірником і має 2 режими роботи:

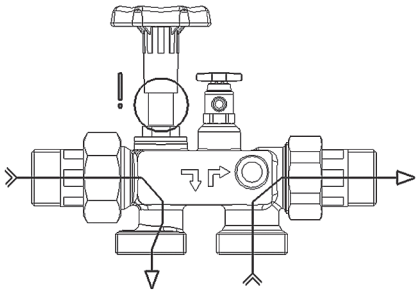

**Відкрите положення** — подача через пом'якшувач/систему захисту від накипу: ручка у ВЕРХНЬОМУ положенні

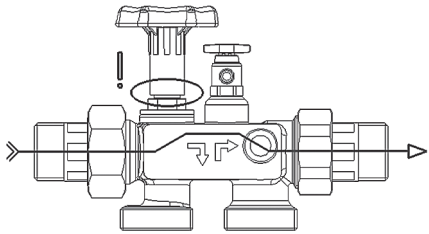

**Байпасне положення** — подача через пом'якшувач/систему захисту від накипу: ручка у нижньому положенні

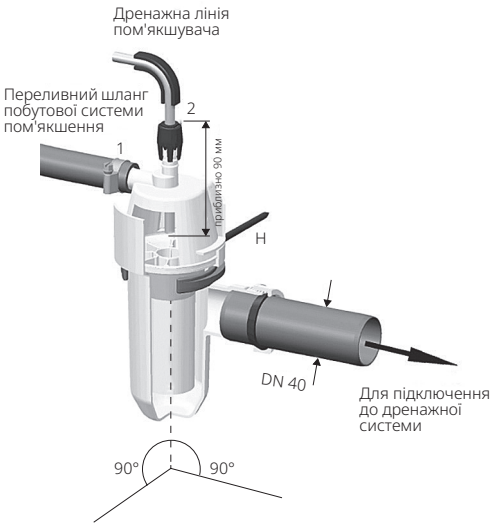


Встановіть фітінг переливного шланга **(1)** щонайменше на 20 мм нижче рівня запобіжного переливу побутової системи пом'якшення води. Закріпити вертикально за допомогою кронштейна **(H)**.

Підключіть шланг для змиву води з нахилом донизу до фітинга **(2)** і вставте його на глибину приблизно 90 мм.

Підключіть переливний шланг від резервуара для розсолу до фітинга **(1)** і зафіксуйте його хомутом.

Шланг для змиву і переливний шланг не повинні бути з'єднані і не повинні мати звуження в поперечному перерізі.

Даний посібник є інтелектуальною власністю компанії Ecosoft. Копіювання і передрук заборонені. © 2026

## 6. ПОСІБНИК З ШВИДКОГО НАЛАШТУВАННЯ

Після встановлення та увімкнення системи Ecosoft FU або FK встановіть мову дисплея, жорсткість води, поточний час та параметри регенерації в меню інсталятора на керуючому клапані.
Використовуйте кнопки ▲ та ▼ для зміни налаштувань; кнопку **NEXT** для збереження та переходу до наступного кроку; кнопку **CLOCK** для збереження та виходу з меню; кнопку **REGEN** для повернення на один крок назад.

UA

**STEP 1I**

Щоб продовжити, утримуйте кнопки **NEXT** та ▲ одночасно протягом 3 секунд.

**STEP 2I**

**КРОК 2I.** Жорсткість: Встановіть величину жорсткості у вигляді карбонату кальцію на PPM, використовуючи ▼ або ▲ .
Натисніть **NEXT**, щоб перейти до **кроку 4I**.
Натисніть **REGEN**, щоб вийти з налаштувань дисплея інсталятора

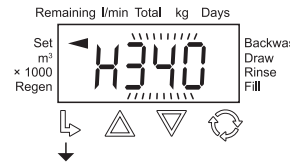


**STEP 3I**

**КРОК 3I.** Жорсткість підмішуваної води (PPM): Якщо вклапані встановлений клапан підмісу, необхідно встановити жорсткість води. Діапазон налаштувань завжди менший, ніж на **кроці 2I**. Цей екран з'являється, тільки якщо для **кроку 4S** встановлено значення rES. Натисніть **NEXT**, щоб перейти до **кроку 4I**. Натисніть **REGEN**,щоб повернутися до попереднього кроку.

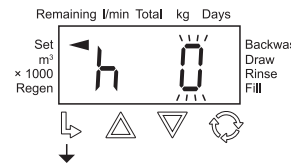


**STEP 4I**

**КРОК 4I.** Встановіть Day Override на 1 — 28 днів або OFF за допомогою ▲ або ▼. Натисніть **NEXT**, щоб перейти до **кроку 5I**. Натисніть **REGEN**, щоб повернутися до попереднього кроку.

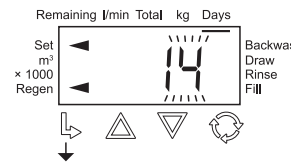


Даний посібник є інтелектуальною власністю компанії Ecosoft. Копіювання і передрук заборонені. © 2026

## 6. ПОСІБНИК З ШВИДКОГО НАЛАШТУВАННЯ

**КРОК 5I.** Час регенерації, година: встановіть час (годину) для регенерації на сайті ▲ або ▼. Час за замовчуванням — 2:00 ночі. На цьому дисплеї відображатиметься 0, якщо **Крок 4S** або **Крок 3F** налаштовано на 0.
Натисніть **NEXT**, щоб перейти до **кроку 6I.**
Натисніть **REGEN**, щоб повернутися до попереднього кроку.

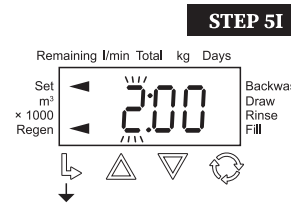


**КРОК 6I.** Час регенерації, хвилини: Встановіть час (хвилини) для регенерації за допомогою ▲ або ▼. Час за замовчуванням — 2:00 ночі. Цей індикатор не з'являється, якщо для **кроку 4S** або **кроку 3F** встановлено значення 0.
Натисніть **NEXT**, щоб перейти до **кроку 7I**.
Натисніть **REGEN**, щоб повернутися до попереднього кроку.

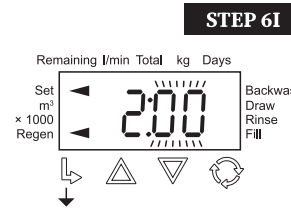


**КРОК 7I.** Робота підсвічування: Встановіть нормальну активність підсвічування РК- дисплея за допомогою ▲ або ▼. Якщо встановлено значення:

- Увімкнено, підсвічування горить постійно.
- Off1, підсвічування вимикається через 5 хвилин бездіяльності.
- Вимкнено 2 + л/хв, підсвічування вимикається через 5 хвилин бездіяльності, крім
- випадків виявлення потоку води.

Натисніть **NEXT**, щоб вийти з налаштувань інсталятора. Натисніть **REGEN**, щоб повернутися до попереднього кроку.

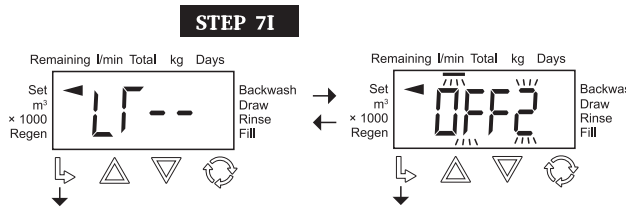


**НОРМАЛЬНИЙ РЕЖИМ**

Даний посібник є інтелектуальною власністю компанії Ecosoft. Копіювання і передрук заборонені. © 2026

## 7. СХЕМА МОНТАЖУ

**Компактний пом'якшувач води.**

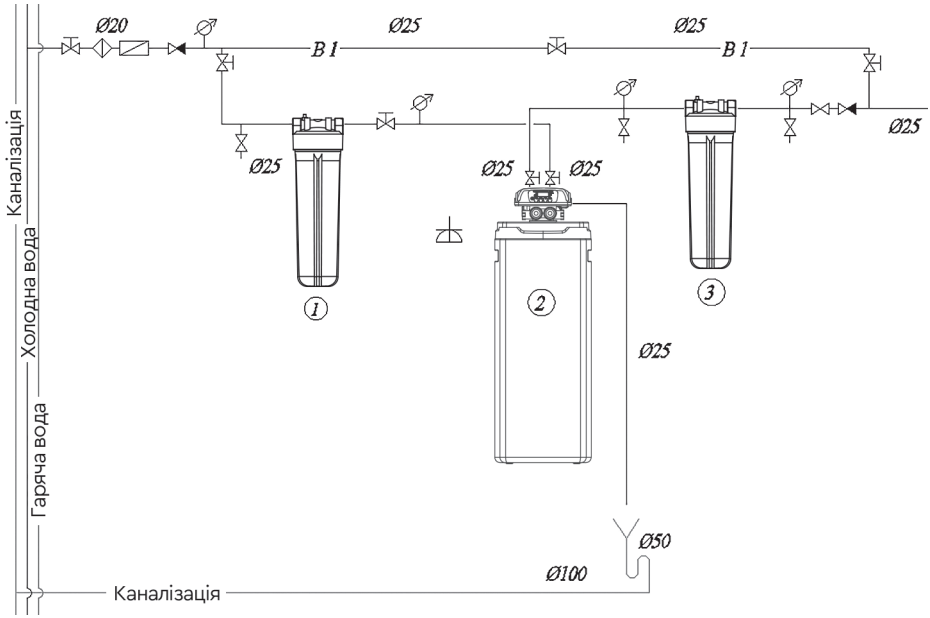




Даний посібник є інтелектуальною власністю компанії Ecosoft. Копіювання і передрук заборонені. © 2026

# 8. ОБСЛУГОВУВАННЯ

## 8.1 ТЕХНІЧНЕ ОБСЛУГОВУВАННЯ

Для забезпечення належної роботи пом'якшувача користувач повинен регулярно проводити наступні перевірки: Перевірте наявність солі і при необхідності додайте її.

Перевіряйте жорсткість води: жорсткість питної води і жорсткість змішаної води слід перевіряти не рідше 2 разів на рік, при необхідності слід відрегулювати жорсткість змішаної води (див. розділ «Встановлення»).

Перевірте герметичність, проведіть візуальний огляд: перевірте на предмет можливого протікання всіх з'єднань і трубопроводів. Перевіряти чистоту ємності для зберігання солі і фізіологічного розчину 1 раз на 2 місяці, при необхідності очищати і промивати чистою водою.

Зазначені терміни рекомендованих перевірок є мінімальними і повинні бути скориговані в залежності від умов експлуатації.

## 8.2 ВІДПОВІДАЛЬНІСТЬ КОРИСТУВАЧА

Будь-яке технічне обладнання потребує регулярного обслуговування. Постійно контролюйте якість і рівень пом'якшеної напірної води. Якщо якість води змінилася, змініть налаштування параметрів. За необхідності зверніться до фахівця.

Регулярні перевірки з боку оператора є гарантією нормального функціонування пристрою. Пом'якшувач води слід регулярно перевіряти на відповідність умовам його експлуатації.

Частота перевірок, що виконуються користувачем:
Після використання: додати сіль для регенерації.
2 рази на рік: перевіряти тиск.
2 рази на рік: перевіряти якість води.
1 раз на рік: очищайте резервуар для солі.

## 8.3 СЕРВІС ТА ЗАПАСНІ ЧАСТИНИ

Для забезпечення бездоганної роботи установки та виконання гарантійних зобов'язань необхідно замінювати деталі, що зношуються, в зазначений період технічного обслуговування. Технічне обслуговування пом'якшувача рекомендується проводити один раз на рік.

Заміну швидкозношуваних деталей може виконувати тільки кваліфікований персонал (фахівці водопостачальної або сервісної організації).

Ми рекомендуємо укласти договір на обслуговування з нашим сервісним відділом.

Очищення: не використовуйте спирт для очищення або миючі засоби на спиртовій основі, щоб уникнути пошкодження поверхонь пластикових деталей.

## 8.4 УТИЛІЗАЦІЯ

Після закінчення терміну служби установки зверніться до Ecosoft Service для організації заміни пом'якшувача. Утилізація пом'якшувача і всіх електричних частин здійснюється тільки в спеціалізованих центрах утилізації.

Даний посібник є інтелектуальною власністю компанії Ecosoft. Копіювання і передрук заборонені. © 2026

## 9. УСУНЕННЯ НЕСПРАВНОСТЕЙ

| Проблема | Причина | Рішення |
|---|---|---|
| 1. Зменшення продуктивності | Зниження тиску водопостачання | Підвищення тиску водопостачання |
| | Засмічення фільтруючого шару | Див. пункт 3 |
| | Засмічення зливної лінії | Очистіть зливну лінію |
| | Забитий керувальний клапан | Перевірте та очистіть регулювальний клапан |
| | Збій роботи NHWBP/MAV (якщо використовується) | Перевірте та відремонтуйте клапан з електроприводом |
| 2. Погіршення якості очищеної води | Неправильний хімічний аналіз води | Виконайте ще один тест, використовуючи свіжоприготовані реагенти |
| | Змінився хімічний склад водопровідної води | Зробіть новий аналіз чека і в разі виявлення змін зверніться до дилера |
| | Байпасний клапан переведено в режим байпасу | Поверніть байпасний клапан у робоче положення |
| | Пошкоджено центральну трубку або ущільнення | Розберіть фільтр, огляньте та за потреби замініть або змастіть труби та ущільнення |
| | Засмічення фільтруючого шару | Див. пункт 3 |
| | Втрата фільтруючого матеріалу | Див. пункт 4 |
| | Неправильна регенерація фільтра | Див. пункт 6 |
| | Витік сирої води всередині керувального клапана | Розберіть регулювальний клапан, огляньте та за потреби замініть або змастіть ущільнення |
| 3. Засмічення фільтруючого шару | Недостатня швидкість потоку зворотного промивання | Перевірте швидкість потоку зворотного промивання. Якщо тиск подачі в межах норми, а швидкість потоку недостатня, перевірте і очистіть регулятор потоку зливної лінії або замініть його, якщо необхідно. |
| | Недостатня стадія зворотного промивання | Збільшити тривалість етапу зворотного промивання |
| | Забитий верхній дистриб'ютор | Очищення верхнього дистриб'ютора |
| | Надмірна витрата води для зворотного промивання | Виміряйте швидкість потоку зворотного промивання. Якщо тиск подачі в нормі, а витрата перевищує норму, розгляньте можливість заміни регулятора витрати на зливній лінії |
| 4. Потрапляння фільтруючого матеріалу | Фільтруючий матеріал захоплюється і виводиться під час зворотного промивання | За потреби замініть верхній дистриб'ютор |
| | Фільтрувальний матеріал захоплюється і вивантажується під часобслуговування | За потреби замініть нижній дистриб'ютор |



Даний посібник є інтелектуальною власністю компанії Ecosoft. Копіювання і передрук заборонені. © 2026

## 9. УСУНЕННЯ НЕСПРАВНОСТЕЙ

| Проблема | Причина | Рішення |
|---|---|---|
| 5. Система не регенерується | Відсутність електроенергії | Перевірте джерело живлення |
| | Відсутність/недостатня кількість солі в розсолі | Перевірте кількість солі в ємності для розсолу і додайте сіль, якщо потрібно |
| | Розсіл не всмоктується під час регенерації, або всмоктується не весь розсіл | Див. пункт 6 |
| | Клапан керування вийшов з ладу або були змінені налаштування | Перевірте керувальний клапан і його налаштування (див. інструкцію до регулювального клапана) |
| | Бак для розсолу не заповнюється або заповнюється недостатньою кількістю води | Див. пункт 7 |
| 6. Під час регенерації розсіл не буде відбиратися або не весь розсіл витягнеться | Низький тиск водопостачання | Перевірка тиску води в системі водопостачання |
| | Засмічення інжектора або трубки розсолу | Очистіть інжектор розсолу та/або трубку розсолу |
| | Забита корзина або кристали солі на кульці повітряного зворотного клапана | Очистіть кошик та/або кульку повітряного зворотного клапана |
| | Високий перепад тиску на фільтрі (засмічення регулюючого клапана, розподільників або фільтруючого матеріалу) | Див. пункти 1 і 4 |
| | Повітря потрапляє через негерметичність лінії розсолу | Перевірте герметичність зливної лінії |
| | Змінено налаштування керувального клапана | Збільшити тривалість стадії розсолу |
| 7. Бак для розсолу не наповнюється або наповнюється менше води, ніж потрібно | Низький тиск водопостачання | Перевірте тиск подачі води |
| | Засмічення інжектора або трубки розсолу | Очистіть інжектор розсолу та/або трубку розсолу |
| | Застрягла кулька в повітряному зворотному клапані | Очистіть повітряний зворотний клапан |
| | Змінено налаштування керувального клапана | Перевірте тривалість поповнення розсолу в баку та за потреби відкоригуйте |
| 8. Надлишкове використання солі на регенерацію | Змінено налаштування регулюючого клапана | Зменшіть кількість солі на регенерацію в налаштуваннях керувального клапана |
| | Бак для розсолу заповнений надлишком води | Див. пункт 9 |
| 9. Розсольний бак заповнюється надлишком води | Високий тиск у магістралі | Перевірте тиск води. При необхідності встановити регулятор тиску |
| | Змінено налаштування керувального клапана | Перевірте тривалість заповнення розсолу в резервуарі та за потреби відкоригуйте |

Даний посібник є інтелектуальною власністю компанії Ecosoft. Копіювання і передрук заборонені. © 2026

## 10. ГАРАНТІЯ

### ГАРАНТІЙНІ ЗОБОВ'ЯЗАННЯ

Гарантійний термін експлуатації системи очищення води становить 12 місяців і відраховується від дня продажу системи через роздрібну мережу (якщо інше не зазначено в гарантійному талоні на виріб).

Виробник гарантує, що дана система очищення води не містить виробничих дефектів і що такі дефекти не будуть виявлені протягом гарантійного терміну, зазначеного в гарантійному талоні, з моменту продажу зі складу виробника або роздрібної мережі, в разі, якщо система очищення встановлена і експлуатується відповідно до технічних вимог і умов експлуатації. Перед початком експлуатації системи очищення води обов'язково ознайомтеся з інструкцією по підключенню та експлуатації системи очищення води та умовами гарантійних зобов'язань.

Уважно перевірте зовнішній вигляд системи очищення води та її комплектність. Усі претензії щодо зовнішнього вигляду та комплектності пред'являйте продавцю після отримання товару.

Ми залишаємо за собою право вносити зміни в конструкцію, конфігурацію або технологію виробництва, такі зміни не накладають зобов'язань щодо заміни або поліпшення раніше випущених продуктів.

Гарантійний талон дійсний лише за умови правильного зазначення моделі, дати продажу та чітких печаток продавця.

Претензії споживача, відповідно до чинного законодавства, можуть бути пред'явлені протягом гарантійного терміну експлуатації, за умови, що дефекти системи водоочищення виникли не в результаті:

- недотримання умов експлуатації та зберігання систем, зазначених в інструкції з підключення та експлуатації системи;

- внаслідок пошкодження під час транспортування, неправильного встановлення, недбалого або неправильного використання, підключення до мережі живлення, напруга якої не відповідає зазначеній в інструкції з експлуатації, недотримання інструкцій з підключення та експлуатації, що додаються до приладу;

- експлуатація з неусунутими дефектами, або з дефектами, що виникли в результаті обслуговування або ремонту особами або організаціями, які не є представниками авторизованого сервісного центру;

- незалежні від виробника причини, такі як: перепади напруги в електромережі, природні явища та стихійні лиха, пожежа, потрапляння всередину виробу сторонніх предметів (рідин) або інших речовин;

- зовнішні та внутрішні забруднення, подряпини, тріщини, синці, потертості та інші механічні пошкодження, що виникли під час експлуатації;

- зміна конструкції або несанкціоноване розкриття вузлів системи, при зміні серійного номера виробу або дати виготовлення;

- несвоєчасної заміни елементів, терміни якої вказані в інструкції з підключення та експлуатації, а також при використанні змінних елементів інших виробників.

UA

Даний посібник є інтелектуальною власністю компанії Ecosoft. Копіювання і передрук заборонені. © 2026

## 10. ГАРАНТІЯ

### ГАРАНТІЙНІ ЗОБОВ'ЯЗАННЯ

Гарантійні зобов'язання не поширюються на:

- змінні елементи (картриджі, мембрана зворотного осмосу, вугільний постфільтр, мінералізований та інші змінні елементи, якими може бути укомплектована система) та ущільнювальні кільця;
- компоненти, які потребують заміни в результаті їх зносу;
- види робіт, такі як налагодження, чистка, заміна витратних матеріалів та інший догляд за системами очищення води, передбачені інструкцією з підключення та експлуатації виробу.

Виробник не несе відповідальності за будь-які пошкодження або будь-яку іншу шкоду, включаючи упущену вигоду, що виникла випадково або в результаті використання або неможливості використання цього виробу. Матеріальна відповідальність Виробника за цією Гарантією не може перевищувати вартості системи водопідготовки.

У разі самостійного підключення системи виробник не несе відповідальності і не приймає претензії, які можуть бути викликані неправильним підключенням і некоректною роботою системи в цілому. Перелік авторизованих сервісних центрів вказано на сайті https://ecosoft.ua/contacts/

Всі претензії щодо якості води, смаку, запаху та інших властивостей води, очищеної за допомогою систем водопідготовки, приймаються тільки при наявності підтверджуючого протоколу аналізу, виконаного дослідницькою акредитованою лабораторією відповідно до стандарту ISO 17025.

Випадки, на які не поширюється дія цієї Гарантії, регулюються законодавством.

## 11. СЕРІЙНА ІНФОРМАЦІЯ

### ВСТАНОВЛЕННЯ

Дата встановлення

Адреса та телефон

Прийнято (ім'я та підпис замовника)

### ІНСТАЛЯТОР

| | |
|---|---|
| Адреса та телефон | Дата продажу |
| Організації | Дилерська компанія |
| Виконані роботи (ім'я та підпис) | Продавець |

Даний посібник є інтелектуальною власністю компанії Ecosoft. Копіювання і передрук заборонені. © 2026

# SPIS TREŚCI


| | |
|---|---|
| **1. Wprowadzenie** | **40** |
| 1.1 Postanowienia ogólne | 40 |
| 1.2 Producent | 40 |
| 1.3 Zasady bezpieczeństwa | 40 |
| **2. Dane techniczne** | **42** |
| 2.1 Wymiary | 42 |
| 2.2 Seria Core 300 | 43 |
| 2.3 Seria ECOMIX® Gold | 44 |
| **3. Opakowanie produktu** | **45** |
| **4. Przygotowanie miejsca instalacji** | **46** |
| **5. Procedura instalacji zmiękczaczy monoblokowych** | **46** |
| 5.1 Wyposażenie opcjonalne | 47 |
| **6. Skrócona instrukcja konfiguracji** | **49** |
| **7. Schemat instalacji** | **51** |
| **8. Serwis** | **52** |
| 8.1 Prace konserwacyjne | 52 |
| 8.2 Odpowiedzialność użytkownika | 52 |
| 8.3 Serwis i części zamienne | 52 |
| 8.4 Utylizacja | 52 |
| **9. Rozwiązywanie problemów** | **53** |
| **10. Gwarancja** | **55** |
| **11. Informacje seryjne** | **56** |




Niniejsza instrukcja stanowi własność intelektualną firmy Ecosoft. Kopiowanie i przedruk są zabronione. © 2026

# 1. WPROWADZENIE

## 1.1 POSTANOWIENIA OGÓLNE

**Instalacja filtra powinna być przeprowadzona przez specjalistę z odpowiednimi kwalifikacjami i doświadczeniem. Dzieci w wieku 8 lat i starsze, a także osoby o ograniczonych zdolnościach fizycznych, sensorycznych i umysłowych, z brakiem niezbędnej wiedzy i doświadczenia do korzystania z tego urządzenia, mogą używać zmiękczacza tylko pod nadzorem i zgodnie z określonymi zasadami bezpieczeństwa danych urządzeń i rozumieją związane z tym zagrożenia. Czyszczenie i konserwacja nie powinny być wykonywane przez dzieci bez nadzoru. Nie pozwalać dzieciom na zabawę urządzeniem!**

**Jeśli zmiękczacz nie jest używany przez dłuższy czas: Jeśli nie planujesz w najbliższym czasie czasami korzystać ze sprzętu (na przykład podczas wakacji) przełącz go w tryb obejścia i wyłącz go z sieci wodociągowej. W tym celu należy przestawić trzy kurki w przeciwne położenie (zgodnie z sekcją instalacji niniejszego podręcznika zmiękczacza); lub przeprowadzić procedury niezbędne do korzystania z bloku Multiblock (w zależności od tego, co jest używane).**

**Jeśli instalacja nie była używana przez dłuższy czas, zaleca się regenerację zmiękczacza w trybie ręcznym, zgodnie z sekcją 4.2.podaną w instrukcji Ochrona przed ekstremalnymi temperaturami: Nie należy instalować zmiękczacza w miejscach, w których jego połączenia (w tym rury odpływowe i wąż przelewowy) mogą być narażone na działanie temperatury poniżej 5°C lub powyżej 40°C.**

## 1.2 PRODUCENT

ECOSOFT 22 BV
Leuvensesteenweg 633,
1930, Zaventem,
Belgia

ECOSOFT SPC LTD
1ї, Pokrovska Str.,
08203, Irpin,
Ukraina

## 1.3 ZASADY BEZPIECZEŃSTWA

Bezpieczeństwo elektryczne - prosimy o korzystanie z zasilacza lub akumulatora (opcja) dostarczonego wraz z urządzeniem. Przed rozpoczęciem korzystania z urządzenia należy sprawdzić zgodność parametrów technicznych zasilacza z parametrami lokalnej sieci energetycznej.

Do podłączenia zmiękczacza wody należy użyć napięcia wejściowego 50 Hz 230 V.

**PORAŻENIE PRĄDEM!**

Zagrożenie życia z powodu porażenia prądem.

Prace z urządzeniami elektrycznymi mogą być wykonywane wyłącznie przez autoryzowane centra serwisowe lub wykwalifikowanych elektryków, którzy zostali przeszkoleni.

Niniejsza instrukcja stanowi własność intelektualną firmy Ecosoft. Kopiowanie i przedruk są zabronione. © 2026

## 1. WPROWADZENIE

**DOTKNIĘCIE CZĘŚCI POD NAPIĘCIEM MOŻE DOPROWADZIĆ DO PORAŻENIA PRĄDEM.**

Podczas wykonywania prac serwisowych przy głowicy zmiękczacza należy wyłączyć zasilanie z gniazdka.

Przewodu zasilającego nie można wymienić. Jeśli przewód zasilający jest uszkodzony, urządzenie nie powinno być używane. Jeśli przewód zasilający jest uszkodzony, należy skonsultować się z wykwalifikowanym elektrykiem. W przypadku przerwy w zasilaniu podczas regeneracji należy zapewnić odprowadzanie ścieków do odpływu. Dlatego NALEŻY pamiętać o podłączeniu do zmiękczacza węża przelewowego i rur spustowych oraz podłączeniu ich do odpowiedniego dla tego systemu odpływowego / kanalizacyjnego, aby uniknąć rozlania wody w pomieszczeniu.

Ostrzeżenie: Nie używać agresywnych detergentów. Zanieczyszczone powierzchnie należy wytrzeć do sucha wilgotną szmatką.

Konserwacja: Podczas przeprowadzania prac instalacyjnych i technicznych, konserwacji i naprawy zmiękczacza należy go odizolować. Aby zmiękczacz dłużej utrzymywał dobre wyniki pracy, należy regularnie przeprowadzać prace serwisowe. Więcej informacji na ten temat można uzyskać kontaktując się z najbliższym serwisem partnerskim firmy Ecosoft.

**RUROCIĄGI SYSTEMÓW ZMIĘKCZANIA WODY SĄ POD CIŚNIENIEM.**

Przed rozpoczęciem pracy z systemami zmiękczania wody konieczne jest wyeliminowanie ciśnienia w sieci wodociągowej.

Otwieranie połączeń gwintowanych lub kranów może spowodować obrażenia!

Nieautoryzowane modyfikacje lub zmiany w projekcie systemu mogą negatywnie wpłynąć na bezpieczeństwo ludzi i działanie systemu.



Niniejsza instrukcja stanowi własność intelektualną firmy Ecosoft. Kopiowanie i przedruk są zabronione. © 2026

# 2. DANE TECHNICZNE

## 2.1 WYMIARY

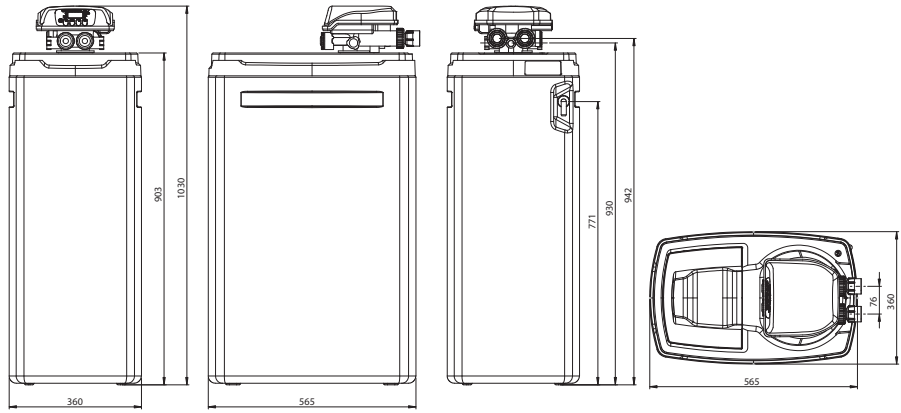


| Rozmiary portów głowicy (wysokość portu, mm) | | | | |
|---|---|---|---|---|
| **Model** | Woda Wlot | Wylot wody | Wylot spustowy | Wlot solanki |
| **FU1035CABGDV** | 1″ M (943) | 1″ M (943) | ¾″ M (931) | ⅜″ CF (931) |
| **FK1035CABGDVMIXA** | 1″ M (943) | 1″ M (943) | ¾″ M (931) | ⅜″ CF (931) |
| **FK1235CABGDVMIXA** | 1″ M (943) | 1″ M (943) | ¾″ M (931) | ⅜″ CF (931) |

Niniejsza instrukcja stanowi własność intelektualną firmy Ecosoft. Kopiowanie i przedruk są zabronione. © 2026

# 2. DANE TECHNICZNE

## 2.2 SERIA CORE 300

**Specyfikacja techniczna:**

| Parametr | FU1035CABDVCR |
|---|---|
| **Robocze/maksymalne natężenie przepływu, m³/h** | 2.0/2.5 |
| **Ilość silnie kwaśnej żywicy, L** | 30 |
| **Pojemność, m³<br>250 mg/l CaCO3 twardość na wlocie** | 5 |
| **Zużycie soli na regenerację, kg** | 3.0-4.0 |
| **Zużycie wody na regenerację (zrzut na regenerację), m³** | 0.3 |
| **Średnie wartości mieszania sztywności wejściowej, w m³** | 0.6 |
| **Czas trwania regeneracji, minuty** | 80–110 |
| **Spadek ciśnienia w trybie pracy, bar** | 0.5 |
| **Ciśnienie wlotowe, bar** | 2–6 |
| **Wymagania elektryczne** | 230 В, 50 Гц |
| **Pobór mocy, W** | 30 |
| **Połączenia rur wlotowych/wylotowych** | 1″ |
| **Pojemność magazynu soli, kg** | 130 |
| **Waga w stanie suchym, kg** | 39 |
| **Wymiary całkowite, (szerokość × głębokość × wysokość), mm** | 360 × 565 × 1030 |

**Ograniczenia wody wpływającej:**

| | |
|---|---|
| **Twardość** | 750 mg/l $CaCO_3$ |
| **Żelazo** | 0,2 mg/l |
| **Mangan** | 0,05 mg/l |
| **Chemiczne zapotrzebowanie na tlen** | 5 mg/l $O_2$ |
| **Filtr wstępny, gradacja** | 100 µm |
| **Temperatura wody** | +4...+30 °C |

PL

Niniejsza instrukcja stanowi własność intelektualną firmy Ecosoft. Kopiowanie i przedruk są zabronione. © 2026

## 2. DANE TECHNICZNE

### 2.3 SERIA ECOMIX® GOLD

**Specyfikacja techniczna:**

| Parametr | FK1035CABGDVMIXA | FK1235CABGDVMIXA |
|---|---|---|
| **Robocze/maksymalne natężenie przepływu, m³ /h** | 1.0/1.2 | 1.6/1.8 |
| **Ilość ECOMIX®, L** | 25 | 37 |
| **Pojemność, m³ 250 mg/l $CaCO_3$ twardość na wlocie** | 3.5 | 5.0 |
| **Zużycie soli na regenerację, kg** | 2.5–4.0 | 3.7–6.0 |
| **Zużycie wody na regenerację (zrzut na regenerację), m³** | 0.25 | 0.37 |
| **Czas trwania regeneracji, minuty** | 80–110 | |
| **Spadek ciśnienia w trybie pracy, bar** | 0.5 | |
| **Ciśnienie wlotowe, bar** | 2–6 | |
| **Wymagania elektryczne** | 230 V, 50 Hz | |
| **Pobór mocy, W** | 30 | |
| **Połączenia rur wlotowych/wylotowych** | 1″ | |
| **Pojemność magazynu soli, kg** | 130 | 110 |
| **Waga w stanie suchym, kg** | 39 | 50 |
| **Wymiary całkowite, (szerokość × głębokość × wysokość), mm** | 360 × 565 × 1030 | |

**Ograniczenia wody wpływającej:**

| | |
|---|---|
| **Twardość** | 750 mg/l $CaCO_3$ |
| **Żelazo** | 15 mg/L |
| **Mangan** | 3 mg/L |
| **Chemiczne zapotrzebowanie na tlen** | 20 mg/L $O_2$ |
| **Amon** | 4 mg/L |
| **Ocena filtra wstępnego osadów** | 100 µ |
| **Temperatura wody** | +4...+30 °C |

Niniejsza instrukcja stanowi własność intelektualną firmy Ecosoft. Kopiowanie i przedruk są zabronione. © 2026

## 3. OPAKOWANIE PRODUKTU

**Zmiękczacz Ecosoft jest dostarczany w zestawie z następującymi częściami i blokami:**

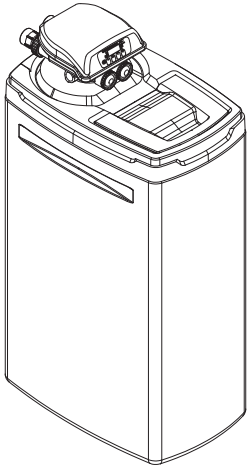

a) Zespół korpusu zmiękczacza
(zawiera zbiornik ciśnieniowy z mediami w środku, głowica Clack DV)

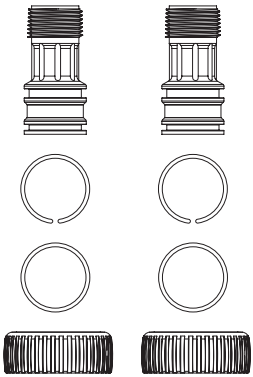

b) Zestaw przyłączy

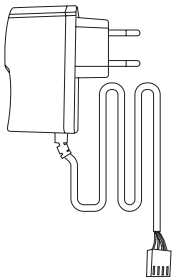

c) Zasilacz (UE)

Niniejsza instrukcja stanowi własność intelektualną firmy Ecosoft. Kopiowanie i przedruk są zabronione. © 2026

## 4. PRZYGOTOWANIE MIEJSCA INSTALACJI

- Obszar instalacji musi spełniać wszystkie odpowiednie przepisy budowlane. Zasilanie w wodę i energię elektryczną oraz warunki otoczenia muszą spełniać wymagania niniejszej instrukcji.
- Podczas podłączania systemu do mediów należy przestrzegać wszystkich lokalnych przepisów dotyczących instalacji wodno-kanalizacyjnych i elektrycznych.
- Podczas podłączania filtra do sieci wodociągowej należy zainstalować zawór zwrotny. Zainstaluj drugi zawór zwrotny za systemem, aby zapobiec przepływowi wstecznemu.
- Cząsteczki takie jak piasek, kamień lub rdza mogą uszkodzić głowicę. Zainstaluj filtr mechaniczny w punkcie wejścia.
- System należy wyposażyć w zawory do pobierania próbek i manometry zgodnie z rysunkami. Pomoże to w przypadku konieczności konserwacji lub rozwiązywania problemów.
- Jeśli za filtrem Ecosoft znajduje się pompa wspomagająca, należy zainstalować próżniowy zawór nadmiarowy, jak pokazano na rysunku. Zbiorniki FRP mogą implodować pod wpływem podciśnienia.
- Jeśli system nie zawiera zespołu zaworu obejściowego, należy poprowadzić rurociąg obejściowy wzdłuż całego systemu. Może to być konieczne do diagnostyki i konserwacji.

## 5. PROCEDURA INSTALACJI ZMIĘKCZACZY MONOBLOKOWYCH

Jeśli zmiękczacz został dostarczony z fabrycznie załadowanym nośnikiem, należy umieścić go w miejscu instalacji, wypełnić komorę na sól granulatem soli, a następnie wykonać tylko kroki 5-8 procedury, pomijając kroki 1-4. Jeśli żywica została dostarczona w worku, należy wykonać wszystkie poniższe kroki.

**1.** Odłącz elastyczny przewód od wlotu czynpnoiśkrae dniczącego głowicy. Zdemontuj głowicę, przykręcając ją w kierunku przeciwnym do ruchu wskazówek zegara.

**2.** Załóż korek lubz atyczkę na górny koniec rury pionowej, aby zapobiec przedostasnięiu medium do wnętrza rury. Wlej czynnik do zbiornika za poąm olecjka. Podczas napłeniania zbiornika należy utrzymywać rurę pionową w pozycji pionowej. Jeśli rura przechyli się, przywróć ją do pozycji pionowej. Poz akończeniu przepłucz gwint otworu zbiornikaw odą, aby usunąć wszelkie perełki medium, które utknęły w rowku.

**3.** Połącz górny rozdzielacz z górnykmoń cem rury pionowej, naa stępnie wkręć głowicę w otwór zbiornika. Podłącz wolny koniec rurki solanki z powrotem do wlotu solan kziaworu sterującego.

**4.** Umieść szafkę w miejscu instalacji. Otwógrózr ną pokrywę in apełnij komorę na só l granulatem soli zmiękczającej co najmniej do połowy.

**5.** Podłącz przewód spustowy do wylotu spustowego z gwzeinwtenmęt rznym zgłowicy. Poprowadź rurę spustową do wpustup odłogowego lub gniazda rury spustowe gj rawitacyjnej. Zabezpiecz koniec rury spustowej nad urządzeniem odbiorczym, zachowując co najmniej 1″ szczelinę powietrzną.

**6.** Zamontuj adaptery kolankowe z gwintem rurowym do portów wejściowych i wyjściowych głowicy i dokręć nakrętki łączące. Nie należy obciążać mechanicznie złączek ani używać ich do podpierania rur.

System należy podłączyć do sieci wodociągowej i dalszych przewodów rurowych bez włączania zasilania wodą. Nie należy mylić portów wejścia i wyjścia. Mają one wytłoczone strzałki kierunkowe.

**7.** Zdejmij panel przedni, pociągając za zaczepbyl okujące po lewej i prawej stronie. Przeprowadź przewódz asilający przezp rowadnicę przewodu pwły cie tylnegj łowicy i podłącz go do gniazda

Niniejsza instrukcja stanowi własność intelektualną firmy Ecosoft. Kopiowanie i przedruk są zabronione. © 2026

## 5. PROCEDURA INSTALACJI ZMIĘKCZACZY MONOBLOKOWYCH

12 VAC na płytce drukowanej. Podłącz zasilacz do sieci, aby włączyć system.
**8.** Rozpocznij ręczną regenerację systemu. Przewiń regenerację do płukania wstecznego, jeśli nie jest to pierwszy krok sekwencji. Gdy głowica rozpocznie płukanie wsteczne, należy najpierw lekko włączyć zasilanie wodą z sieci. Powietrzeb ędzie usuwane z systemu prz epzrzewód spustowy, podczas gdy zbiornik ciśnieniowy będzie napełniany wodą. Gdy zbiornik będzie pełny, woda zacznisep ływać przewodem spustowym. W tym momennaclieeż y całkowicie otworzyć dopływ wody.

Poczekać, aż system zakończy regenerację, a następnie wykonać jeszcze jedną ręczną regenerację.

PL

### 5.1 WYPOSAŻENIE OPCJONALNE

Systemy zmiękczania mogą być dodatkowo wyposażone w zawór obejściowy Clack lub Multiblock. Zawór obejściowy Clack jest przymocowany bezpośrednio do rur wlotowych i oczyszczonej wody i ma 4 tryby pracy, wymienione poniżej:

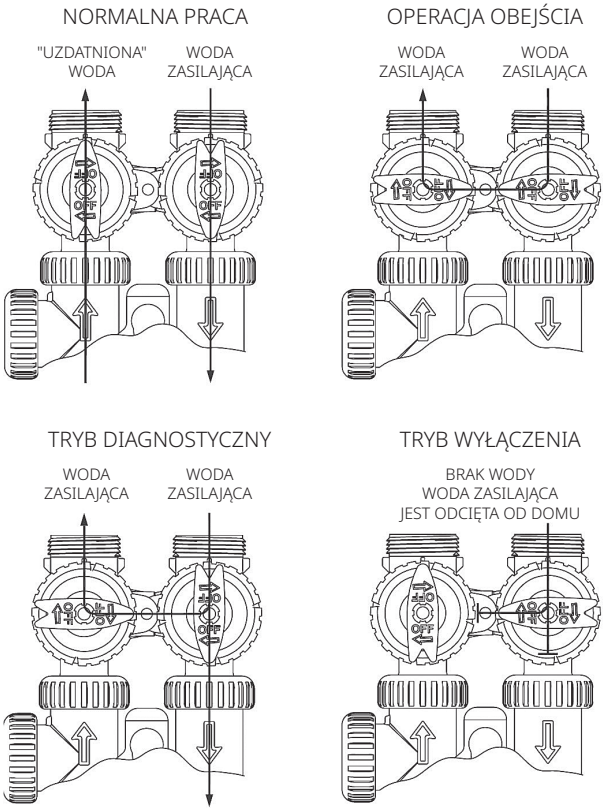


Niniejsza instrukcja stanowi własność intelektualną firmy Ecosoft. Kopiowanie i przedruk są zabronione. © 2026

## 5. PROCEDURA INSTALACJI ZMIĘKCZACZY MONOBLOKOWYCH

Multiblok wykonuje funkcję obejścia, jest wyposażony w próbnik i ma 2 tryby pracy:

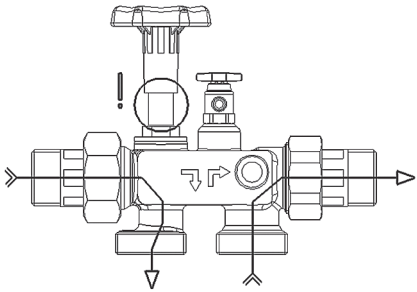

**Pozycja otwarta** — zasilanie przez zmiękczacz / system ochrony przed osadzaniem się kamienia: pokrętło w pozycji GÓRNEJ (stop)

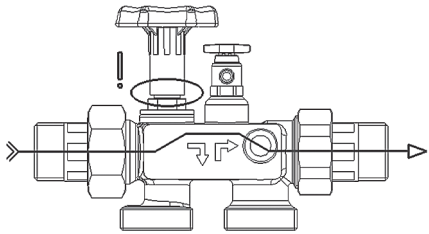

**Pozycja obejścia** — zasilanie przez zmiękczacz / system ochrony przed osadzaniem się kamienia: pokrętło w pozycji DOLNEJ (stop)

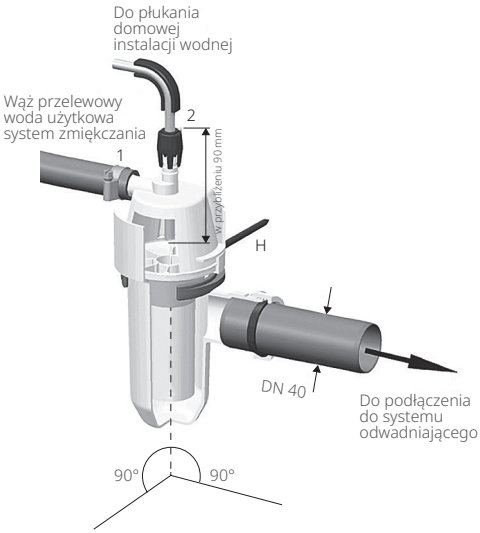


Umieść złączkę węża przelewowego **(1)** co najmniej 20 mm poniżej wysokości przelewu bezpieczeństwa domowego systemu zmiękczania wody. Zamocować pionowo za pomocą wspornika **(H)**.

Podłącz wąż spłukujący ze spadkiem w dół do złączki **(2)** i włóż na głębokość ok. 90 mm.

Podłącz wąż przelewowy ze zbiornika solanki do złączki **(1)** i zamocuj opaską zaciskową.

Wąż wody do spłukiwania i wąż przelewowy nie mogą być połączone i nie mogą mieć zwężeń w przekroju.

Niniejsza instrukcja stanowi własność intelektualną firmy Ecosoft. Kopiowanie i przedruk są zabronione. © 2026

## 6. SKRÓCONA INSTRUKCJA KONFIGURACJI

Po zainstalowaniu i włączeniu zasilania systemu Ecosoft FU lub FK, ustaw język wyświetlacza, twardość wody, bieżący czas i opcje regeneracji w menu instalatora głowicy. Użyj przycisków ▼ i ▲, aby zmienić ustawienie; przycisk **NEXT**, aby zapisać i przejść do następnego kroku; **CLOCK**, aby zapisać i wyjść z menu; **REGEN**, aby cofnąć się o jeden krok.

Aby kontynuować, przytrzymaj jednocześnie przyciski **NEXT** i ▲ przez 3 sekundy.

**STEP 1I**

**KROK 2I.** Twardość: Ustaw twardość jako węglan wapnia na PPM, używając ▼ lub ▲.
Naciśnij przycisk **NEXT**, aby przejść do **kroku 4I**.
Naciśnij **REGEN**, aby wyjść z ustawień wyświetlacza instalatora.

**STEP 2I**

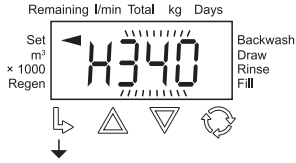


**KROK 3I.** Twardość wody użytkowej (PPM): Jeśli w głowicy zainstalowany jest zawór mieszający, należy ustawić twardość końcową. Zakres ustawień jest zawsze mniejszy niż ustawienie w **kroku 2I**. Ten ekran pojawi się tylko wtedy, gdy w **kroku 4S** wybrano opcję rES.
Naciśnij przycisk **NEXT**, aby przejść do **kroku 4I**.
Naciśnij **REGEN**, aby powrócić do poprzedniego kroku.

**STEP 3I**

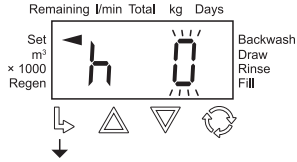


**KROK 4I.** Ustaw opcję Day Override na 1 - 28 dni lub OFF za pomocą ▲ lub ▼.Naciśnij przycisk **NEXT**, aby przejść do **kroku 5I**. Naciśnij **REGEN**, aby powrócić do poprzedniego kroku.

**STEP 4I**

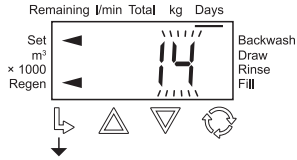


PL

Niniejsza instrukcja stanowi własność intelektualną firmy Ecosoft. Kopiowanie i przedruk są zabronione. © 2026

## 6. SKRÓCONA INSTRUKCJA KONFIGURACJI

**KROK 5I.** Time of Regeneration, Hour: Ustaw czas (godzinę) regeneracji za pomocą ▲ lub ▼. Domyślny czas to 2:00. Wyświetlacz pokaże 0, jeśli **krok 4S** lub **krok 3F** jest ustawiony na 0.
Naciśnij przycisk **NEXT**, aby przejść do **kroku 6I**.
Naciśnij **REGEN**, aby powrócić do poprzedniego kroku.

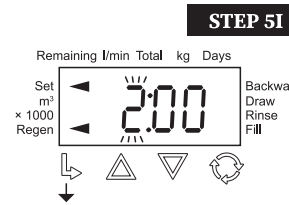


**KROK 6I.** Czas regeneracji, minuty: Ustaw czas (minuty) regeneracji za pomocą ▲ lub ▼.
Domyślna godzina to 2:00. Ten ekran nie pojawi się, jeśli **krok 4S** lub **krok 3F** jest ustawiony na 0.
Naciśnij przycisk **NEXT**, aby przejść do **kroku 7I**.
Naciśnij **REGEN**, aby powrócić do poprzedniego kroku.

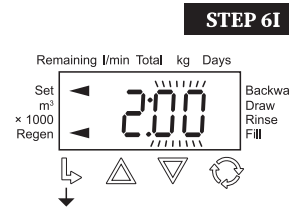


**KROK 7I.** Działanie podświetlenia: Ustaw normalną aktywność podświetlenia LCD za pomocą ▲ lub ▼. Jeśli wartość jest ustawiona na:

- Włączone, podświetlenie jest zawsze włączone.
- Off1, podświetlenie wyłącza się po 5 minutach braku aktywności.
- Off2 + l/min, podświetlenie wyłącza się po 5 minutach braku aktywności, z wyjątkiem wykrywania przepływu wody.

Naciśnij przycisk **NEXT**, aby opuścić Ustawienia instalatora. Naciśnij **REGEN**, aby powrócić do poprzedniego kroku.

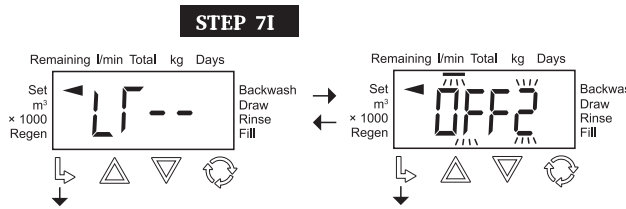


**TRYB NORMALNY**

Niniejsza instrukcja stanowi własność intelektualną firmy Ecosoft. Kopiowanie i przedruk są zabronione. © 2026

## 7. SCHEMAT INSTALACJI

**Kompaktowy zmiękczacz wody.**

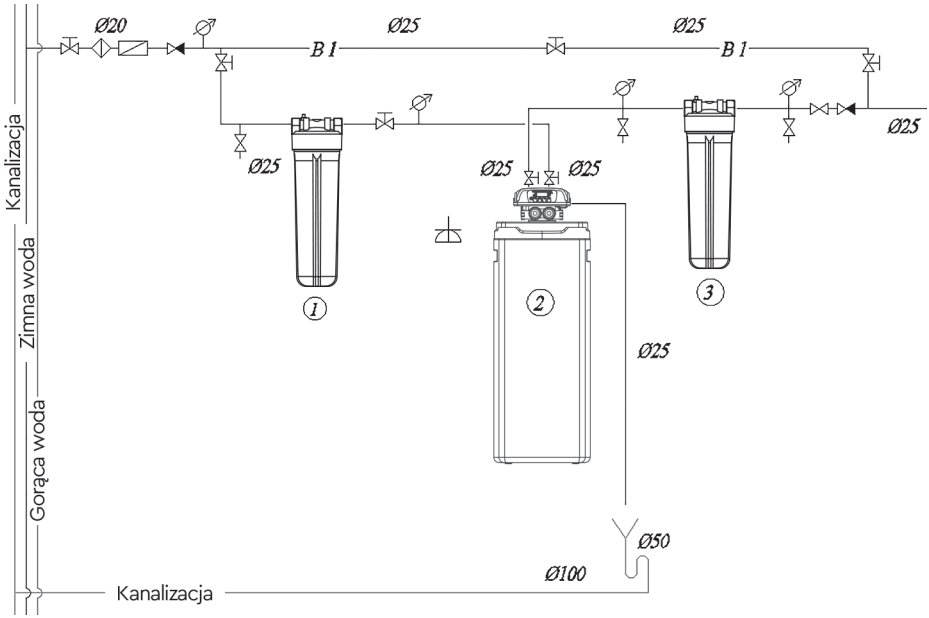




Niniejsza instrukcja stanowi własność intelektualną firmy Ecosoft. Kopiowanie i przedruk są zabronione. © 2026

# 8. SERWIS

## 8.1 PRACE KONSERWACYJNE

Aby zapewnić prawidłowe działanie zmiękczacza, użytkownik powinien regularnie przeprowadzać następujące kontrole: Sprawdzić obecność soli i w razie potrzeby dodać.

Sprawdź twardość wody: twardość wody pitnej i wody zmieszanej należy sprawdzać nie rzadziej niż 2 razy w roku, w razie potrzeby należy wyregulować twardość wody zmieszanej (patrz sekcja "Instalacja").

Sprawdzić szczelność, przeprowadzić: kontrolę wzrokową: sprawdzić pod kątem ewentualnych wycieków wszystkie połączenia i rurociągi. Sprawdzić czystość zbiornika na sól i roztwór soli 1 raz w ciągu 2 miesięcy, w razie potrzeby oczyścić i przepłukać czystą wodą.

Podane terminy zalecanych przeglądów są minimalne i należy je dostosować w zależności od warunków pracy.

## 8.2 ODPOWIEDZIALNOŚĆ UŻYTKOWNIKA

Każdy sprzęt techniczny wymaga regularnej konserwacji.

Stale monitoruj jakość i poziom zmiękczonej wody pod ciśnieniem Jeśli jakość wody uległa zmianie, zmień również ustawienia parametrów. W razie potrzeby skonsultuj się ze specjalistą.

Regularne kontrole przez operatora są wymagane jako gwarancja normalnego funkcjonowania urządzenia. Woda zmiękczająca powinna być regularnie kontrolowana pod kątem zgodności z warunkami jej działania.

Częstotliwość kontroli przeprowadzanych przez użytkownika:
Po użyciu: dodać sól w celu regeneracji.
2 razy w roku: sprawdzić ciśnienie.
2 razy w roku: sprawdzić jakość wody.
Raz w roku: czyszczenie zbiornika soli..

## 8.3 SERWIS I CZĘŚCI ZAMIENNE

Części, które ulegają zużyciu, należy również wymienić w określonym okresie konserwacji, aby zagwarantować bezbłędne działanie instalacji i spełnienie warunków gwarancji. Konserwację zmiękczacza zaleca się przeprowadzać raz w roku.

Wymiana części zużywających się może być wykonywana wyłącznie przez wykwalifikowany personel (specjalistów organizacji zajmującej się zaopatrzeniem w wodę lub serwisem).

Zalecamy zawarcie umowy serwisowej z naszym działem serwisowym.

Czyszczenie: nie używaj alkoholu do czyszczenia ani detergentów na bazie alkoholu, aby uniknąć uszkodzenia powierzchni plastikowych części.

## 8.4 DYSPOZYCJA

Po zakończeniu okresu użytkowania instalacji należy skontaktować się z serwisem Ecosoft w celu wymiany zmiękczacza. Utylizacja zmiękczacza i wszystkich części elektrycznych odbywa się wyłącznie w wyspecjalizowanych centrach recyklingu.

Niniejsza instrukcja stanowi własność intelektualną firmy Ecosoft. Kopiowanie i przedruk są zabronione. © 2026

## 9. ROZWIĄZYWANIE PROBLEMÓW

| Problem | Przyczyna | Korekta |
|---|---|---|
| 1. Zmniejszona przepustowość wody | Spadek ciśnienia wody zasilającej | Zwiększenie ciśnienia wody zasilającej |
| | Zatkane złoże filtracyjne | Patrz ust. 3 |
| | Zatkany przewód odpływowy | Wyczyść przewód spustowy |
| | Zatkana głowica | Sprawdzić i wyczyścić głowicę |
| | Awaria NHWBP/MAV (jeśli jest używana) | Sprawdzić i naprawić zawór z napędem silnikowym |
| 2. Obniżona jakość uzdatnionej wody | Wadliwa analiza chemiczna wody | Wykonaj jeszcze jeden test przy użyciu świeżo przygotowanych odczynników |
| | Chemia wody zasilającej uległa zmianie | Wykonaj nową analizę kontrolną i skontaktuj się ze sprzedawcą, jeśli uległa zmianie |
| | Zawór obejściowy jest ustawiony na obejście | Ustaw zawór obejściowy w pozycji roboczej |
| | Rura wznosząca lub uszczelki są uszkodzone | Rozebrać filtr, sprawdzić i w razie potrzeby wymienić lub nasmarować przewód i uszczelki |
| | Zatkane złoże filtracyjne | Patrz ust. 3 |
| | Utrata mediów filtracyjnych | Patrz ust. 4 |
| | Nieprawidłowa regeneracja filtra | Patrz ust. 6 |
| | Wyciek wody surowej wewnątrz głowicy | Rozebrać głowicę, sprawdzić i w razie potrzeby wymienić lub nasmarować uszczelki |
| 3. Zatkane złoże filtracyjne | Niewystarczające natężenie przepływu płukania wstecznego | Sprawdź natężenie przepływu płukania wstecznego. Jeśli ciśnienie zasilania mieści się w granicach, a natężenie przepływu jest niewystarczające, sprawdź i wyczyść regulator przepływu w przewodzie spustowym lub wymień go w razie potrzeby. |
| | Niewystarczający stopień płukania wstecznego | Wydłużenie czasu trwania etapu płukania wstecznego |
| | Zatkany górny rozdzielacz | Wyczyść górny rozdzielacz |
| | Nadmierne natężenie przepływu płukania wstecznego | Zmierzyć natężenie przepływu płukania wstecznego. Jeśli ciśnienie zasilania jest normalne, a natężenie przepływu przekracza, należy rozważyć zmianę sterowania przepływem w przewodzie spustowym |
| 4. Porywanie mediów filtracyjnych | Media filtracyjne są porywane i usuwane podczas płukania wstecznego | W razie potrzeby wymień górny rozdzielacz |
| | Media filtracyjne są porywane i usuwane podczas pracy | W razie potrzeby wymień dolny rozdzielacz |

PL

Niniejsza instrukcja stanowi własność intelektualną firmy Ecosoft. Kopiowanie i przedruk są zabronione. © 2026

## 9. ROZWIĄZYWANIE PROBLEMÓW

| Problem | Przyczyna | Korekta |
|---|---|---|
| 5. System nie zregeneruje się | Brak zasilania elektrycznego | Sprawdź zasilanie |
| | Brak/wystarczająca ilość soli w zbiorniku solanki | Sprawdź ilość soli w zbiorniku solanki i dodaj sól w razie potrzeby |
| | Solanka nie jest zasysana podczas regeneracji lub nie cała solanka jest zasysana | Patrz ust. 6 |
| | Głowica jest niesprawna lub zmieniono jej ustawienia | Sprawdź głowicę i jej ustawienia (patrz instrukcja obsługi głowicy) |
| | Zbiornik solanki nie jest napełniany lub jest napełniany niewystarczającą ilością wody | Patrz ust. 7 |
| 6. Solanka nie będzie pobierana podczas regeneracji lub nie cała solanka będzie pobierana | Niskie ciśnienie wody zasilającej | Sprawdzić ciśnienie wody zasilającej |
| | Zatkany inżektor lub rurka solanki | Wyczyść inżektor solanki i/lub przewód solanki |
| | Zatkany kosz lub kryształki soli na kulce zaworu zwrotnego powietrza | Wyczyść kosz i/lub kulę zaworu zwrotnego powietrza |
| | Wysoki spadek ciśnienia na filtrze głowica, rozdzielacze lub media filtracyjne są zatkane) | Zob. ust. 1 i 4 |
| | Powietrze jest wtryskiwane z powodu braku szczelności przewodu solanki | Sprawdź szczelność przewodu solanki |
| | Zmieniono ustawienia głowicy | Wydłużenie czasu trwania etapu solanki |
| 7. Zbiornik solanki nie jest uzupełniany lub jest uzupełniany mniej wody niż potrzeba | Niskie ciśnienie wody zasilającej | Sprawdź ciśnienie wody zasilającej |
| | Zatkany inżektor lub rurka solanki | Wyczyść wtryskiwacz solanki i/lub przewód solanki |
| | Zakleszczona kula w zaworze zwrotnym powietrza | Wyczyść zawór zwrotny powietrza |
| | Zmieniono ustawienia głowicy | Sprawdź czas napełniania zbiornika solanki i w razie potrzeby skoryguj go |
| 8. Nadmierne zużycie soli na regenerację | Zmieniono ustawienia głowicy | Zmniejsz ilość soli na regenerację w ustawieniach głowicy |
| | Zbiornik solanki wypełniony nadmiarem wody | Patrz ust. 9 |
| 9. Zbiornik solanki jest uzupełniany nadmiarem wody | Wysokie główne ciśnienie wody | Sprawdź ciśnienie wody. W razie potrzeby zainstaluj regulator ciśnienia |
| | Zmieniono ustawienia głowicy | Sprawdź czas napełniania zbiornika solanki i w razie potrzeby skoryguj go |

Niniejsza instrukcja stanowi własność intelektualną firmy Ecosoft. Kopiowanie i przedruk są zabronione. © 2026

## 10. GWARANCJA

### ZOBOWIĄZANIA GWARANCYJNE

Okres gwarancji systemu oczyszczania wody wynosi 12 miesięcy i jest liczony od dnia sprzedaży systemu za pośrednictwem sieci detalicznej (chyba że w karcie gwarancyjnej produktu określono inaczej).

Producent gwarantuje, że niniejszy system oczyszczania wody nie zawiera wad produkcyjnych i że takie wady nie zostaną wykryte w okresie gwarancyjnym określonym w karcie gwarancyjnej, od momentu sprzedaży z magazynu producenta lub sieci detalicznej, w przypadku, gdy system oczyszczania wody jest zainstalowany i działa zgodnie z wymaganiami technicznymi i warunkami eksploatacji. Przed rozpoczęciem korzystania z systemu oczyszczania wody należy zapoznać się z instrukcją podłączania i obsługi systemu oczyszczania wody oraz warunkami zobowiązań gwarancyjnych.

Należy dokładnie sprawdzić wygląd systemu oczyszczania wody i jego kompletność. Wszelkie reklamacje dotyczące wyglądu i kompletności należy zgłaszać sprzedawcy po otrzymaniu produktu.

Zastrzegamy sobie prawo do wprowadzania zmian w projekcie, konfiguracji lub technologii produkcji, takie zmiany nie nakładają obowiązku zastąpienia lub ulepszenia wcześniej wydanych produktów.

Karta gwarancyjna jest ważna tylko wtedy, gdy prawidłowo podano model, datę sprzedaży i wyraźne pieczątki sprzedawcy.

Roszczenia konsumentów, zgodnie z obowiązującymi przepisami, mogą być składane w okresie gwarancyjnym, pod warunkiem, że wady systemu oczyszczania wody nie powstały w wyniku:

- nieprzestrzeganie warunków eksploatacji i przechowywania systemów określonych w instrukcji podłączenia i eksploatacji systemu;

- spowodowane uszkodzeniami transportowymi, nieprawidłową instalacją, nieostrożnym użytkowaniem lub niewłaściwym użytkowaniem, podłączeniem do napięcia zasilania, które nie odpowiada napięciu określonemu w instrukcji obsługi, nieprzestrzeganiem załączonej instrukcji podłączenia i obsługi;

- eksploatacji z nieusuniętymi usterkami lub z usterkami powstałymi w wyniku konserwacji lub naprawy przez osoby lub organizacje, które nie są przedstawicielami autoryzowanego centrum serwisowego;

- przyczyn niezależnych od producenta, takich jak: spadki napięcia zasilania, zjawiska naturalne i klęski żywiołowe, pożar, przedostanie się do produktu ciał obcych (płynów) lub innych substancji;

- zanieczyszczenia zewnętrzne i wewnętrzne, zadrapania, pęknięcia, stłuczenia, otarcia i inne uszkodzenia mechaniczne powstałe podczas eksploatacji;

- zmiana projektu lub nieautoryzowane otwarcie węzłów systemu, zmiana numeru seryjnego produktu lub daty produkcji;

- nieterminowej wymiany elementów, których warunki są wskazane w instrukcji podłączenia i obsługi, a także w przypadku korzystania z wymiennych elementów innych producentów.



Niniejsza instrukcja stanowi własność intelektualną firmy Ecosoft. Kopiowanie i przedruk są zabronione. © 2026

## 10. GWARANCJA

Zobowiązania gwarancyjne nie obejmują:

- elementy wymienne (wkłady, membrana odwróconej osmozy, węglowy filtr końcowy, mineralizatory i inne elementy wymienne, w które można wyposażyć system) oraz pierścienie uszczelniające;
- komponenty, które wymagają wymiany w wyniku ich zużycia;
- rodzaje prac, takie jak regulacja, czyszczenie, wymiana materiałów eksploatacyjnych i inne czynności związane z konserwacją systemów oczyszczania wody, określone w instrukcji podłączania i obsługi produktu.

Producent nie ponosi odpowiedzialności za jakiekolwiek szkody lub inne szkody, w tym utracone zyski, powstałe przypadkowo lub w wyniku użytkowania lub niemożności użytkowania tego produktu. Odpowiedzialność materialna Producenta w ramach niniejszej Gwarancji nie może przekroczyć kosztu systemu uzdatniania wody.

W przypadku samodzielnego podłączenia systemu producent nie ponosi odpowiedzialności i nie akceptuje roszczeń, które mogą być spowodowane nieprawidłowym podłączeniem i nieprawidłowym działaniem systemu jako całości. Lista autoryzowanych centrów serwisowych znajduje się na stronie internetowej https://ecosoft.ua/contacts/.

Wszelkie oświadczenia dotyczące jakości wody, smaku, zapachu i innych właściwości wody oczyszczonej za pomocą systemów oczyszczania wody są akceptowane wyłącznie w obecności potwierdzającego protokołu analizy przeprowadzonej przez akredytowane laboratorium badawcze zgodnie z normą ISO 17025.

Przypadki nieobjęte niniejszą gwarancją są regulowane przepisami prawa.

## 11. INFORMACJE SERYJNE

### INSTALACJA

data instalacji

adres i telefon

zaakceptowany (imię i nazwisko klienta oraz podpis)

### INSTALATOR

adres i telefon

data sprzedaży

organizacji

dealer firma

wykonane prace (imię i nazwisko oraz podpis)

sprzedawca

Niniejsza instrukcja stanowi własność intelektualną firmy Ecosoft. Kopiowanie i przedruk są zabronione. © 2026

# INHALT


| | |
|---|---|
| **1. Einführung** | **58** |
| 1.1 Allgemeine Bestimmungen | 58 |
| 1.2 Hersteller | 58 |
| 1.3 Sicherheitsvorschriften | 58 |
| **2. Technische Daten** | **60** |
| 2.1 Abmessungen | 60 |
| 2.2 Serie Core 300 | 61 |
| 2.3 Serie Core Gold ECOMIX® | 62 |
| **3. Lieferumfang** | **63** |
| **4. Vorbereitung des Standorts** | **64** |
| **5. Verfahren zur Installation von Monoblock-Enthärtungsanlagen** | **64** |
| 5.1 Optionale Ausstattung | 65 |
| **6. Kurzanleitung für die Einrichtung** | **67** |
| **7. Installationsplan** | **69** |
| **8. Wartung** | **70** |
| 8.1 Instandhaltung | 70 |
| 8.2 Regelmäßige Überprüfungen | 70 |
| 8.3 Service und Ersatzteile | 70 |
| 8.4 Entsorgung | 70 |
| **9. Fehlerbehebung** | **71** |
| **10. Garantie** | **73** |
| **11. Informationen zum Gerät** | **74** |




Dieses Handbuch ist das geistige Eigentum von Ecosoft. Kopieren und Nachdrucken ist verboten. © 2026

# 1. EINLEITUNG

## 1.1 ALLGEMEINE BESTIMMUNGEN

**Die Installation des Filters muss von Fachleuten mit entsprechender Qualifikation und Erfahrung durchgeführt werden. Kinder im Alter von 8 Jahren und älter sowie Personen mit eingeschränkten körperlichen, sensorischen und geistigen Fähigkeiten, denen es an den notwendigen Kenntnissen und Erfahrungen zur Benutzung dieses Gerätes mangelt, dürfen die Wasserenthärtungsanlage nur unter Aufsicht und in Übereinstimmung mit den angegebenen Datensicherheitsregeln benutzen und müssen die damit verbundenen Gefahren verstehen. Reinigung und Instandhaltungstätigkeiten dürfen nicht von Kindern ohne Aufsicht durchgeführt werden. Kinder dürfen nicht mit dem Gerät spielen.**

**Wenn der Enthärter für eine längere Zeit nicht genutzt wird (etwa während eines Urlaubs): Schalte in den Bypass-Modus und trenne die Wasserversorung. Dazu ist es notwendig, die drei Hähne in die entgegengesetzte Position zu bringen (gemäß dem Installationsabschnitt dieses Handbuchs für den Enthärter); oder die notwendigen Verfahren für die Verwendung des Multiblocks durchzuführen (je nachdem, was verwendet wird).**
**Wenn die Anlage längere Zeit nicht benutzt wurde, empfehlen wir die Regeneration des Enthärters im manuellen Modus gemäß den Anweisungen in Abschnitt 4. Installiere die Enthärtungsnalage an einem Ort, an dem sie sowie alle Abflussrohre und Überlaufschläuche vor extremen Temperaturen geschützt sind: Die Temperaturen müssen immer zwischen 5 °C und 40 °C liegen.**

## 1.2 HERSTELLER

ECOSOFT 22 BV
Leuvensesteenweg 633,
1930, Zaventem,
Belgien

ECOSOFT SPC LTD
1ї, Pokrovska Str.,
08203, Irpin,
Ukraine

## 1.3 SICHERHEITSVORSCHRIFTEN

Elektrische Sicherheit: Benutze nur die mit dem Gerät gelieferten Adapter und Batterien (optional). Überprüfe vor der Nutzung die Kompatbilität des Netzteils mit dem lokalen Stromnetz.

Für den Anschluss des Wasserenthärters muss eine Eingangsspannung von 230 V mit einer Frequenz von 50 Hz verwendet werden.

**STROMSCHLAG!**

Lebensgefahr durch Stromschlag.

Arbeiten an elektrischen Geräten dürfen nur von autorisierten Servicestellen oder qualifizierten Elektrofachkräften mit entsprechenden Unterweisungen durchgeführt werden.

Dieses Handbuch ist das geistige Eigentum von Ecosoft. Kopieren und Nachdrucken ist verboten. © 2026

## 1. EINLEITUNG

**DAS BERÜHREN VON STROMFÜHRENDEN TEILEN KANN ZU EINEM ELEKTRISCHEN SCHLAG FÜHREN.**

DAS BERÜHREN VON STROMFÜHRENDEN TEILEN KANN ZU EINEM ELEKTRISCHEN SCHLAG FÜHREN.
Bei Wartungsarbeiten am Steuerventil der Wasserenthärtungsanlage muss die Stromzufuhr unterbrochen werden.

Das Netzkabel kann nicht ersetzt werden. Wenn das Netzkabel beschädigt ist, darf das Gerät nicht verwendet werden. Wende dich an eine:n qualifizierte:n Elektriker:in, wenn das Netzkabel beschädigt ist. Im Falle eines Stromausfalls während der Regeneration muss sichergestellt werden, dass das Abwasser in den Abfluss geleitet wird. Achte deshalb unbedingt darauf, einen Überlaufschlauch und Abflussrohre anzuschließen, die für dieses Abwassersystem geeignet sind, um ein Überlaufen des Wassers in den Raum zu vermeiden.

Achtung! Verwende keine aggressiven Reinigungsmittel. Verschmutzte Oberflächen nur mit einem feuchten Tuch trocken wischen.

Wartung: Bei der Durchführung von Installations- und technischen Arbeiten, Wartung und Reparatur der Wasserenthärtungsanlage ist diese zu isolieren. Damit die Wasserenthärtungsanlage länger hält und gute Arbeitsergebnisse erzielt, ist es notwendig, regelmäßig Servicearbeiten auszuführen. Weitere Informationene dazu gibt es beim nächstgelegenen Ecosoft-Partnerbetrieb.

**ROHRLEITUNGEN DER WASSERENTHÄRTUNGSANLAGE STEHEN UNTER DRUCK.**

Vor Beginn der Arbeiten mit Wasserenthärtungsanlagen muss der Druck in der Wasserversorgung beseitigt werden.

Das Öffnen von oder Gewindeanschlüssen und Hähnen kann zu Verletzungen führen!

Unerlaubte Modifikationen oder Änderungen an der Konstruktion des Systems können die Sicherheit des Systems und dessen Funktionsweise beeinträchtigen.



Dieses Handbuch ist das geistige Eigentum von Ecosoft. Kopieren und Nachdrucken ist verboten. © 2026

# 2. TECHNISCHE DATEN

## 2.1 ABMESSUNGEN

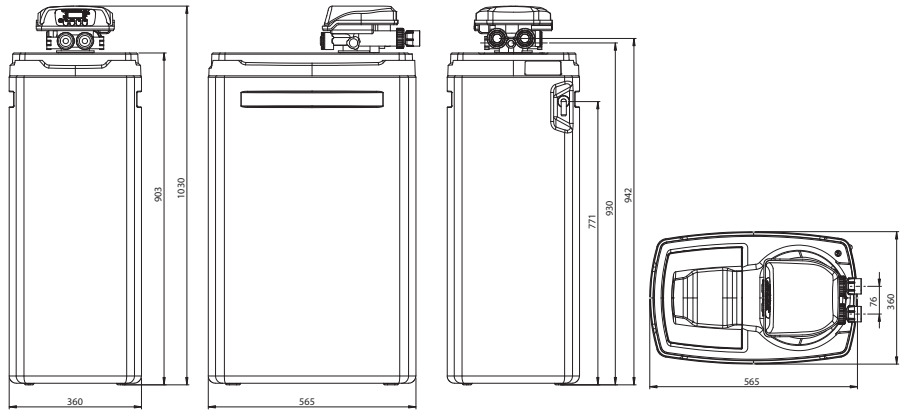


| Anschlussgrößen von Regelventilen (Anschlusshöhe, mm) | | | | |
|---|---|---|---|---|
| **Modell** | Wasser Einlass | Wasser Auslass | Abfluss Auslass | Sole Einlass |
| **FU1035CABGDV** | 1″ M (943) | 1″ M (943) | ¾″ M (931) | ⅜″ CF (931) |
| **FK1035CABGDVMIXA** | 1″ M (943) | 1″ M (943) | ¾″ M (931) | ⅜″ CF (931) |
| **FK1235CABGDVMIXA** | 1″ M (943) | 1″ M (943) | ¾″ M (931) | ⅜″ CF (931) |

Dieses Handbuch ist das geistige Eigentum von Ecosoft. Kopieren und Nachdrucken ist verboten. © 2026

# 2. TECHNISCHE DATEN

## 2.2 SERIE CORE AZURE

**Technische Daten:**

| Parameter | FU1035CABDVCR |
|---|---|
| **Maximale Durchflussrate, m³/h** | 2,0/2,5 |
| **Menge des stark sauren Harzes, L** | 30 |
| **Nennkapazität, m³ 250 mg/L $CaCO_3$ Zulaufwasserhärte** | 5 |
| **Verbrauch von Salz pro Regeneration, kg** | 3,0-4,0 |
| **Wasserverbrauch pro Regeneration (Abfluss pro Regeneration), m³** | 0,3 |
| **Durchschnittliche Durchmischungsraten der Zulaufhärte, bis zu m³** | 0,6 |
| **Dauer der Regeneration, Minuten** | 80–110 |
| **Druckabfall im Betriebsmodus, Bar** | 0,5 |
| **Zulaufwasser-Druck, Bar** | 2–6 |
| **Elektrische Anforderungen** | 230 V, 50 Hz |
| **Stromverbrauch, W** | 30 |
| **Anschlüsse für Einlass- und Auslassleitungen** | 1″ |
| **Speicherkapazität für Salz, kg** | 130 |
| **Trockengewicht, kg** | 39 |
| **Gesamtabmessungen, (Breite × Tiefe × Höhe), mm** | 360 × 565 × 1030 |

**Zulaufwasser-Anforderungen:**

| | |
|---|---|
| **Härte** | 750 mg/L $CaCO_3$ |
| **Eisen** | 0,2 mg/L |
| **Mangan** | 0,05 mg/L |
| **Chemischer Sauerstoffbedarf** | 5 mg/L $O_2$ |
| **Sediment-Vortfilter Partikelgröße** | 100 µm |
| **Temperatur des Wassers** | 4–30 °C |

DE

Dieses Handbuch ist das geistige Eigentum von Ecosoft. Kopieren und Nachdrucken ist verboten. © 2026

# 2. TECHNISCHE DATEN

## 2.3 SERIE CORE GOLD ECOMIX®

**Technische Daten:**

| Parameter | FK1035CABGDVMIXA | FK1235CABGDVMIXA |
|---|---|---|
| **Maximale Durchflussrate, m³/h** | 1.0/1.2 | 1.6/1.8 |
| **Menge von ECOMIX®, L** | 25 | 37 |
| **Nennkapazität, m³ 250 mg/L $CaCO_3$ Zulaufwasserhärte** | 3,5 | 5,0 |
| **Verbrauch von Salz pro Regeneration, kg** | 2,5–4,0 | 3,7–6,0 |
| **Wasserverbrauch pro Regeneration (Abfluss pro Regeneration), m³** | 0,25 | 0,37 |
| **Dauer der Regeneration, Minuten** | 80–110 | |
| **Druckabfall im Betriebsmodus, Bar** | 0,5 | |
| **Zulaufwasser-Druck, Bar** | 2–6 | |
| **Elektrische Anforderungen** | 230 V, 50 Hz | |
| **Stromverbrauch, W** | 30 | |
| **Anschlüsse für Einlass- und Auslassleitungen** | 1″ | |
| **Speicherkapazität für Salz, kg** | 130 | 110 |
| **Trockengewicht, kg** | 39 | 50 |
| **Gesamtabmessungen, (Breite × Tiefe × Höhe), mm** | 360 × 565 × 1030 | |

**Zulaufwasserbegrenzungen:**

| | |
|---|---|
| **Härte** | 750 mg/L $CaCO_3$ |
| **Eisen** | 15 mg/L |
| **Mangan** | 3 mg/L |
| **Chemischer Sauerstoffbedarf** | 20 mg/L $O_2$ |
| **Ammonium** | 4 mg/L |
| **Bewertung des Sedimentvorfilters** | 100 µm |
| **Temperatur des Wassers** | +4...+30 °C |

Dieses Handbuch ist das geistige Eigentum von Ecosoft. Kopieren und Nachdrucken ist verboten. © 2026

## 3. LIEFERUMFANG

**Die Ecosoft-Enthärtungsanlage wird mit folgenden Teilen und Komponente geliefert.**

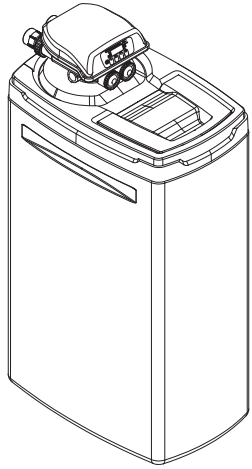

a) Enthärtergehäuse mit Drucktank inklusive Filtermedium im Inneren und Clack-DV-Regelventil

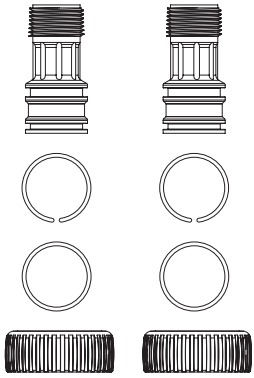

b) Verbindungsteile

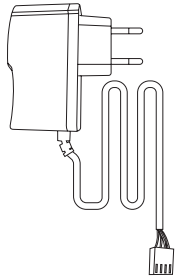

c) Kabel und Netzteil für die Stromverbindung (EU-Norm)

Dieses Handbuch ist das geistige Eigentum von Ecosoft. Kopieren und Nachdrucken ist verboten. © 2026

## 4. VORBEREITUNG DES STANDORTS

- Der Standort muss allen einschlägigen Bauvorschriften entsprechen. Wasser- und Stromversorgung und Umgebung müssen den Spezifikationsanforderungen dieses Handbuchs entsprechen.
- Beiim Anschluss der Enthärtungsanlage sind alle lokalen Vrschriften für Sanitär- und Elektroinstallationen zu beachten.
- Beim Anschluss der Enthärtungsanlage an die Hauptwasserleitung muss sowohl vor, als auch nach dem Gerät  ein Rückschlagventil eingebaut werden, um Rückfluss zu verhindern.
- Um zu verhindern, dass Partikel wie Sand, Kalkablagerungen oder Rost  das Regelventil beschädigen, muss davor ein Sedimentfilter eingebaut werden.
- Für eine vereinfachte Wartung und Fehlerbehebung, empfehlen wir, Probehähne und Manometer wie in der Zeichnung dargestellt einzubauen.
- Wenn nach der Ecosoft-Enthärtungsanlage eine Druckerhöhrungspumpe ineingebaut ist, muss auch ein Unterdruckbegrenzungsventil wie abgebildet eingebaut werden. Das verhindert, dass Die FRP-Tanks einem Unterdruck ausgesetzt werden und implodieren.
- Wenn das vorhandene System nicht über ein Bypass-Ventil verfügt, sollte eine Bypass-Leitung entlang des gesamten Systems verlegt werden, um Diagnose und Wartung zu erleichtern.

## 5. VERFAHREN ZUR INSTALLATION VON MONOBLOCK-ENTHÄRTUNGSANLAGEN

Wenn die Enthärtungsanlage bereits mit Medien geliefert wurde, stelle das Gerät an seinen Standort, fülle das Salzfach mit den Salztabletten und gehe zu Schritt 5. Wenn das Harz in einem Beutel geliefert wurde, starte bei Schritt 1.

**1.** Trenne den flexiblen Schlauch vom Soleeinlass des Regelventils und demontiere das Ventil, indem du es gegen den Uhrzeigersinn abschraubst.

**2.** Verschließe das Steigror mit einem Stopfen oder Deckel, sodass kein FIiltermedium in das Rohr eindringt, und befülle den Tank mithilfe des Trichters. Halte das Steigrohr beim Befüllen des Tanks senkrecht und richte es wieder gerade, wenn es sich neigt. Spüle das Gewinde der Tanköffnung, wenn du fertig bist, um etwaige Medienperlen aus den Gewinderillen zu entfernen.

3. Verbinde den Oberverteiler mit dem oberen Ende des Steigrohrs und schraube dann das Regelventil auf die Tanköffnung und verbinde das freie Ende der Soleleitung wieder mit dem Soleeinlass des Regelventils.

**4.** Jetzt wird die Anlage an ihren Standort gestellt und dann das Salzfach mit den Salztabletten mindestens bis zur Hälfte gefüllt.

**5.** Schließe das Abflussrohr an das Außengewinde des Steuerventils an und führe das Abflussrohr zum Bodenabfluss oder zur Schwerkraft-Ablaufmuffe und befestige das Ende der Ablaufleitung oberhalb der Aufnahmevorrichtung mit mindestens 1″ Luftspalt.

**6.** Montiere die Winkeladapter mit Rohrgewinde an den Ein- und Ausgängen des Steuerventils und ziehe die Verbindungsmuttern fest. Die Armaturen dürfen nicht mechanisch belastet oder als Stütze für Rohre verwendet werden. Schließe das System an die Wasserversorgung und die nachgeschalteten Rohrleitungen an, ohne die Wasserversorgung einzuschalten. Achte unbedingt auf die entsprechenden Richtungspfeiel auf den Ein- und Ausgängen, um sie nicht zu verwechseln.

**7.** Entferne die Frontplatte, indem du an den Verriegelungslaschen auf der linken und rechten

Dieses Handbuch ist das geistige Eigentum von Ecosoft. Kopieren und Nachdrucken ist verboten. © 2026

## 5. VERFAHREN ZUR INSTALLATION VON MONOBLOCK-ENTHÄRTUNGSANLAGEN

Seite ziehst. Führe das Netzkabel durch die Kabelführung in der Rückwand des Regelventils und schließe es an die 12-VAC-Buchse auf der Platine an. Schließe nun das Netzteil an das Stromnetz an, um das System einzuschalten.

**8.** Starte die manuelle Regeneration des Systems. Falls diese nicht der erste Schrit der Sequenz ist, scrolle von Regeneration zu Rückspülung. Wenn das Steuerventil die Rückspülung startet, schalte die Wasserzufuhr leicht ein. Während sich der Druckbehälter mit Wasser füllt, wird die Luft über die Abflussleitung aus dem System verdrängt. Wenn der Tank voll ist, beginnt das Wasser durch die Abflussleitung zu fließen. Öffne nun die Hauptwasserleitung vollständig. Wenn das System die Regeneration abgeschlossen hat, führe die manuelle Regeneration durch.

### 5.1 OPTIONALE AUSSTATTUNG

Enthärtungsanlagen können zusätzlich mit einem Clack- oder Multiblock-Bypassventil ausgestattet werden. Das Clack-Bypass-Ventil wird direkt an die Zulauf- und Reinwasserleitungen angeschlossen und verfügt über 4 Betriebsarten, die unten aufgeführt sind:

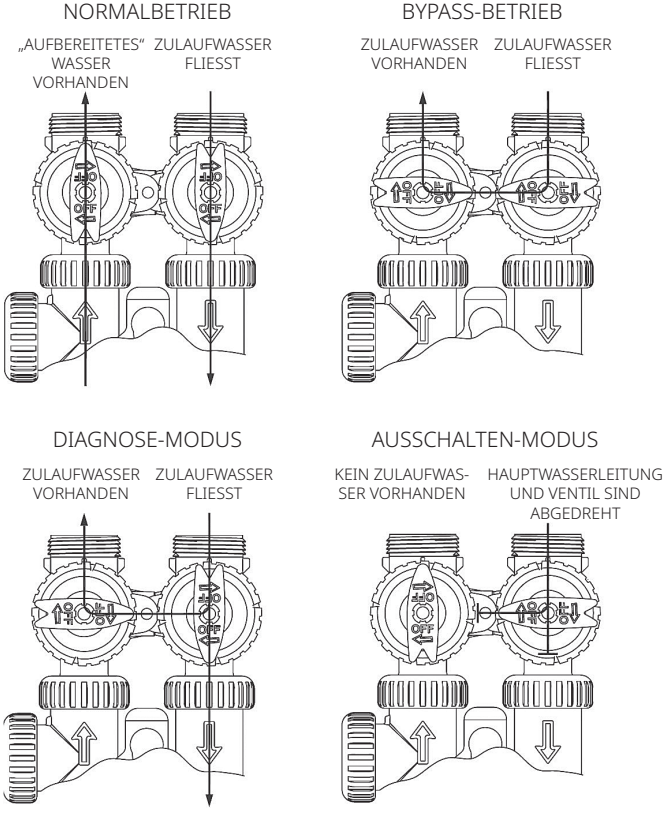


Dieses Handbuch ist das geistige Eigentum von Ecosoft. Kopieren und Nachdrucken ist verboten. © 2026

## 5. VERFAHREN ZUR INSTALLATION VON MONOBLOCK-ENTHÄRTUNGSANLAGEN

Der Multiblock verfügt über eine Bypass-Funktion, ist mit einem Probenahmeventil ausgestattet und hat 2 Betriebsarten:

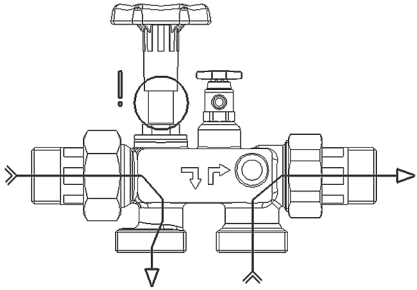

**Stellung offen** — Versorgung über Enthärter/Kalkschutzanlage: Handrad in Stellung OBEN (Anschlag)

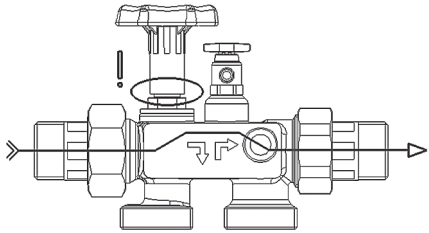

**Bypass-Stellung** — Versorgung über Enthärter/Kalkschutzanlage: Handrad in Stellung UNTEN (Anschlag)

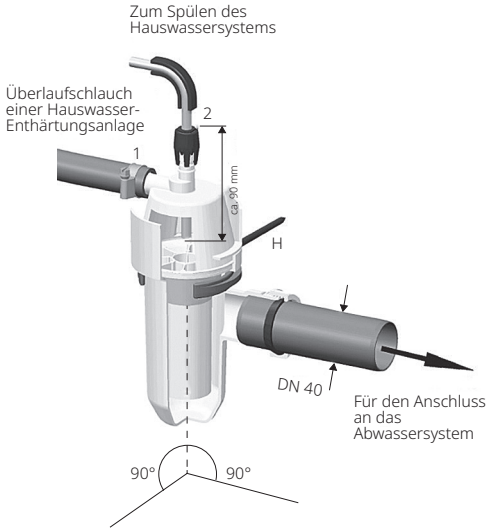


Den Anschluss des Überlaufschlauchs **(1)** mindestens 20 mm unterhalb der Höhe des Sicherheitsüberlaufs der Hauswasserenthärtungsanlage anbringen. Senkrecht mit der Halterung (H) befestigen.

Den Spülwasserschlauch mit Gefälle an die Armatur **(2)** anschließen und ca. 90 mm tief einführen.

Überlaufschlauch des Solebehälters an den Anschluss **(1)** anschließen und mit einer Schlauchschelle befestigen.

Der Spülwasserschlauch und der Überlaufschlauch dürfen nicht miteinander verbunden sein und dürfen keine Verengungen im Querschnitt aufweisen.

Dieses Handbuch ist das geistige Eigentum von Ecosoft. Kopieren und Nachdrucken ist verboten. © 2026

## 6. KURZANLEITUNG FÜR DIE EINRICHTUNG

Nach der Installation und dem Einschalten eines Ecosoft FU- oder FK-Systems kannst du die Anzeigesprache, die Wasserhärte, die aktuelle Uhrzeit und die Regenerationsoptionen im Installateurmenü des Steuerventils einstellen..
Verwende die Tasten ▲ und ▼ um die Einstellung zu ändern und die Taste **NEXT**, um zu speichern und zum nächsten Schritt zu gehen. Mit **CLOCK** kannst du speichern und das Menü verlassen und mit **REGEN** einen Schritt zurückgehen.

**SCHRITT 1I**

Um fortzufahren, halte die Tasten **NEXT** und ▲ gleichzeitig für 3 Sekunden gedrückt.

**SCHRITT 2I**

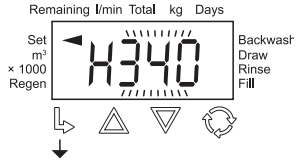


**SCHRITT 2I.** Härte: Einstellung des Härtegrads als Kalziumkarbonat pro PPM mit ▼ oder ▲ .
Drücke **NEXT**, um zu **Schritt 4I** zu gelangen, oder **REGEN**, um die Installations-Anzeige zu verlassen.

**SCHRITT 3I.** Resthärte (PPM): Wenn ein Mischventil im Ventil installiert ist, muss die Resthärte des aufbereiteten Wassers eingestellt werden – diese ist immer kleiner als die in **Schritt 2I** eingestellte Härte. Dieser Bildschirm wird nur angezeigt, wenn **Schritt 4S** auf rES eingestellt ist.
Drücke **NEXT**, um zu **Schritt 4I** zu gelangen, oder **REGEN**, um zum vorherigen Schritt zurückzukehren.

**SCHRITT 3I**

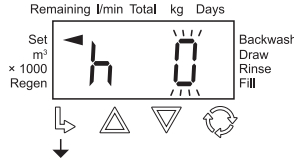


**SCHRITT 4I.** SDeaktiviere Day Override (OFF) oder wähle 1–28 Tage mit ▲ oder ▼. Drücke **NEXT**, um zu **Schritt 5I** zu gelangen, oder **REGEN**, um zum vorherigen Schritt zurückzukehren..

**SCHRITT 4I**

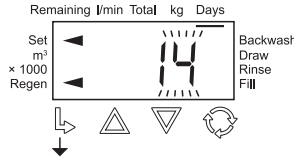


DE

Dieses Handbuch ist das geistige Eigentum von Ecosoft. Kopieren und Nachdrucken ist verboten. © 2026

## 6. KURZANLEITUNG ZUM EINRICHTEN

**SCHRITT 5I.** Zeit der Regeneration, Stunde: Stelle die Zeit (Stunde) für die Regeneration mit ▲ oder ▼ ein. Die Standardzeit ist 2:00 Uhr nachts. Diese Anzeige wird auf 0 gesetzt, wenn **Schritt 4S** oder **Schritt 3F** auf 0 gesetzt ist. Drücke **NEXT**, um zu **Schritt 6I** zu gelangen, oder **REGEN**, um zum vorherigen Schritt zurückzukehren.

**SCHRITT 5I**

**SCHRITT 6I.** Zeit der Regeneration, Minuten: Stelle die Zeit (Minuten) für die Regeneration mit ▲ oder ▼ ein. Die Standardzeit ist 2:00 Uhr nachts. Diese Anzeige erscheint nicht, wenn **Schritt 4S** oder **Schritt 3F** auf 0 eingestellt ist. Drücke **NEXT**, um zu **Schritt 7I** zu gelangen, oder **REGEN**, um zum vorherigen Schritt zurückzukehren.

**SCHRITT 6I**

**SCHRITT 7I.** Betrieb der Hintergrundbeleuchtung: Stelle die Aktivität der LCD-Hintergrundbeleuchtung mit ▲ oder ▼ ein. Diese Möglichkeiten gibt es:

- Bei ON ist die Hintergrundbeleuchtung immer eingeschaltet.
- Bei OFF1 schaltet sich die Hintergrundbeleuchtung nach 5 Minuten ohne Aktivität aus.
- Bei OFF2 + l/min schaltet sich die Hintergrundbeleuchtung nach 5 Minuten ohne Aktivität aus, außer es fließt Wasser.

Drücke **NEXT**, um die Installations-Anzeige zu verlassen, oder **REGEN**, um zum vorherigen Schritt zurückzukehren.

**SCHRITT 7I**

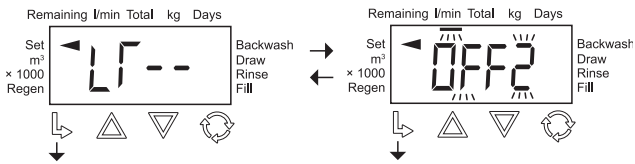


**NORMALER MODUS**

Dieses Handbuch ist das geistige Eigentum von Ecosoft. Kopieren und Nachdrucken ist verboten. © 2026

## 7. INSTALLATIONSPLAN

### Kompakter Wasserenthärter.

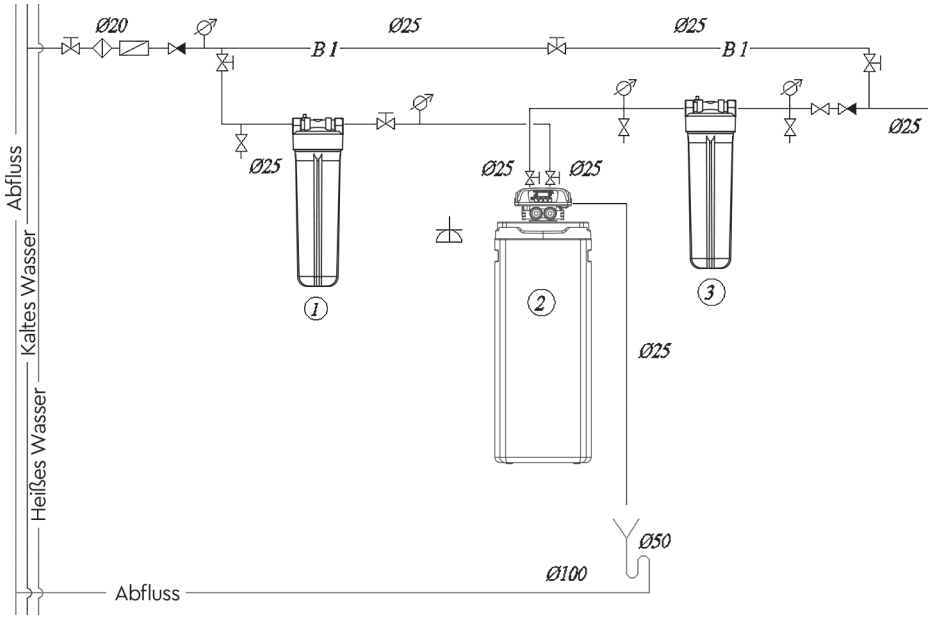


DE

Dieses Handbuch ist das geistige Eigentum von Ecosoft. Kopieren und Nachdrucken ist verboten. © 2026

# 8. WARTUNG

## 8.1 INSTANDHALTUNG

Führe regelmäßig die folgenden Kontrollen durch, um den ordnungsgemäßen Betrieb des Wasserenthärters zu gewährleisten:

Überprüfen, ob genug Enthärtersalz vorhanden ist und gegebenenfalls nachfüllen.

Prüfen der Wasserhärte: Die Härte des aufbereiteten Wassers und des Mischwassers müssen mindestens 2 Mal pro Jahr geprüft werden. Möglicherweise ist es notwendig, die Härte des Mischwassers wie unter Abschnitt 6 erklärt anzupassen.

Kontrollen: Dichtheit – Sichtprüfung aller Anschlüsse und Rohrleitungen auf mögliche Lecks. Sauberkeit – 1–2 Mal pro Monat die Sauberkeit der Salz- und Soletanks prüfen und gegebenenfalls reinigen und mit klarem Wasser nachspülen.

Die angegebenen Intervalle entsprechen dem empfohlenenen Mindestzeitraum und müssen den Betriebsbedingungen entsprechend angepasst werden.

## 8.2 REGELMÄSSIGE ÜBERPRÜFUNGEN

Jedes technische Gerät muss regelmäßig gewartet werden.

Qualität und Druck des enthärteten Wassers muss laufend kontrolliert werden. Wenn sich die Wasserqualität verändert, musst du unter Umständen auch die Einstellungen der Enthärtungsanlage anpassen – wende dich bei Bedarf an einen Profi.

Regelmäßige Kontrollen durch dich sind erforderlich, um das normale Funktionieren des Geräts zu gewährleisten. Überprüfe das enthärtete Wasser regelmäßig darauf, ob es den Betriebsbedingungen entspricht.

Häufigkeit der Kontrollen durch dich:
Nach Gebrauch: Salz zur Regeneration nachfüllen
2 Mal pro Jahr: Druck prüfen
2 Mal pro Jahr: Wasserqualität prüfen.
1 Mal pro Jahr: Reinigung des Salztanks.

## 8.3 SERVICE UND ERSATZTEILE

Teile, die sich abnutzen, müssen ebenfalls innerhalb des angegebenen Wartungszeitraums ausgetauscht werden, um einen einwandfreien Betrieb der Anlage zu gewährleisten und die Garantiebedingungen zu erfüllen. Wir empfehlen, den Wasserenthärter 1 Mal pro Jahr zu warten,

Das Auswechseln von Verschleißteilen darf nur von qualifiziertem Personal (Fachpersonal der Organisation Wasserversorgung oder Dienstleistung).

Wir empfehlen den Abschluss eines Servicevertrages mit unserer Serviceabteilung.

Reinigung: Verwende zur Reinigung keinen Alkohol oder alkoholhaltige Reinigungsmittel, um die Oberflächen der Kunststoffteile nicht zu beschädigen.

## 8.4 ENTSORGUNG

Wende dich nach Ablauf der Lebensdauer deiner Enthärtungsanlage an den Ecosoft-Service, um deren Austausch zu vereinbaren. Die Entsorgung der Wasserenthärtungsanlage und aller elektrischen Teile darf nur in spezialisierten Recyclingzentren durchgeführt werden..

Dieses Handbuch ist das geistige Eigentum von Ecosoft. Kopieren und Nachdrucken ist verboten. © 2026

## 9. FEHLERBEHEBUNG

| Problem | Ursache | Fehlerbehebung |
|---|---|---|
| 1. Verminderte Kapazität des Leistungsflusses | Verminderter Wasserdruck in der Versorgung | Erhöhung des Wasserdrucks |
| | Verstopftes Filterbett | Siehe Absatz 3 |
| | Verstopfte Abflussleitung | Reinigen Sie die Abflussleitung |
| | Verstopftes Steuerventil | Steuerventil kontrollieren und reinigen |
| | NHWBP/MAV-Ausfall (falls verwendet) | Inspektion und Reparatur des motorisierten Ventils |
| 2. Verschlechterung der Qualität des behandelten Wassers | Fehlerhafte chemische Analyse des Wassers | Zweiten Test mit frisch zubereiteten Reagenzien durchführen |
| | Die Chemie des Versorgungswassers hat sich verändert | Neue Kontrollanalyse durchführen und bei Änderungen an die zuständigen Wasserfachleute wenden |
| | Bypass-Ventil ist auf Bypass eingestellt | Bypass-Ventil in Betriebsstellung drehen |
| | Steigrohr oder Dichtungen sind beschädigt | Filter ausbauen, prüfen und ggf. Rohr und Dichtungen ersetzen oder schmieren |
| | Verstopftes Filterbett | Siehe Absatz 3 |
| | Verlust von Filtermedien | Siehe Absatz 4 |
| | Unsachgemäße Regeneration des Filters | Siehe Absatz 6 |
| | Austritt von Rohwasser im Inneren des Steuerventils | Steuerventil ausbauen, prüfen und ggf. Dichtungen ersetzen oder schmieren |
| 3. Verstopftes Filterbett | Unzureichender Rückspüldurchsatz | Durchflussrate der Rückspülung prüfen: Wenn der Zulauf-Wasserdruck innerhalb der Grenzwerte liegt und die Durchflussmenge unzureichend ist, Durchflussregler der Abflussleitung prüfen und reinigen oder ggf. austauschen |
| | Unzureichende Rückspülstufe | Verlängerung der Dauer der Rückspülphase |
| | Verstopfter Oberverteiler | Oberverteiler reinigen |
| | Übermäßiger Rückspüldurchsatz | Durchflussmenge der Rückspülung: Wenn der Zulauf-Wasserdruck normal ist und die Durchflussmenge überschritten wird, Durchflussregler der Abflussleitung ändern |
| 4. Austragen des Filtermediums | Das Filtermedium wird bei der Rückspülung mitgerissen und ausgetragen | Gegebenenfalls den Oberverteiler ersetzen |
| | Das Filtermedium wird während des Betriebs mitgerissen und ausgetragen | Gegebenenfalls den Bodenverteiler ersetzen |



Dieses Handbuch ist das geistige Eigentum von Ecosoft. Kopieren und Nachdrucken ist verboten. © 2026

## 9. FEHLERBEHEBUNG

| Problem | Ursache | Fehlerbehebung |
|---|---|---|
| 5. System wird nicht regeneriert | Keine elektrische Leistung | Stromversorgung prüfen |
| | Kein/zu wenig Salz im Solebehälter | Salzmenge im Solebehälter überprüfen und bei Bedarf Salz nachfüllen |
| | Sole wird während der Regeneration nicht oder nicht vollständig angesaugt | Siehe Absatz 6 |
| | Das Steuerventil ist defekt oder die Einstellungen wurden geändert | Überprüfen Sie das Steuerventil und seine Einstellungen (siehe Handbuch Steuerventils) |
| | Solebehälter wird nicht oder mit zu wenig Wasser nachgefüllt | Siehe Absatz 7 |
| 6. Keine/nicht die gesamte Sole wird während der Regeneration angesaugt | Niedriger Wasserdruck in der Versorgung | Prüfung des Zulauf-Wasserdrucks |
| | Verstopfte Einspritzdüse oder Solebehälter | Soleinjektor und/oder Soleleitung reinigen |
| | Verstopfter Korb oder Salzkristalle auf der Kugel im Luftrückschlagventil | Luftrückschlagventilkorb und/oder -kugel reinigen |
| | Hoher Druckabfall am Filter (Steuerventil, Verteiler oder Filtermedien sind verstopft) | Siehe Absatz 1 und 4 |
| | Luft wird eingespritzt, weil die Soleleitung nicht luftdicht ist | Dichtheit der Abflussleitung prüfen |
| | Regelventileinstellungen geändert | Verlängerung der Dauer der Salzlakephase |
| 7. Solebehälter wird nicht oder mit zu wenig Wasser nachgefüllt | Niedriger Wasserdruck in der Versorgung | Wasserdruck in der Zuleitung prüfen |
| | Verstopfte Einspritzdüse oder Solebehälter | Soleinjektor und/oder Soleleitung reinigen |
| | Festsitzende Kugel im Luftrückschlagventil | Luftrückschlagventil reinigen |
| | Regelventileinstellungen geändert | Dauer der Solebehälternachfüllung kontrollieren und ggf. korrigieren |
| 8. Übermäßige Verwendung von Salz pro Renegation | Regelventileinstellungen geändert | Salzmenge pro Regeneration in den Einstellungen des Steuerventils anpassen |
| | Mit überschüssigem Wasser gefüllter Soletank | Siehe Absatz 9 |
| 9. Solebehälter wird mit überschüssigem Wasser aufgefüllt | Hoher Hauptwasserdruck | Wasserdruck prüfen. Falls erforderlich, Druckregler installieren |
| | Regelventileinstellungen geändert | Dauer der Solebehälternachfüllung kontrollieren und ggf. korrigieren |

Dieses Handbuch ist das geistige Eigentum von Ecosoft. Kopieren und Nachdrucken ist verboten. © 2026

## 10. GARANTIE

### GEWÄHRLEISTUNGSVERPFLICHTUNGEN

Die Garantiezeit für das Wasserreinigungssystem beträgt 12 Monate und beginnt mit dem Tag des Verkaufs des Systems über das Einzelhandelsnetz (sofern in der Produktgarantiekarte nicht anders angegeben).

Der Hersteller garantiert, dass dieses Wasserreinigungssystem keine Herstellungsfehler aufweist und dass solche Fehler während der auf der Garantiekarte angegebenen Garantiezeit nicht festgestellt werden, sofern das Wasserreinigungssystem gemäß den technischen Anforderungen und Betriebsbedingungen installiert und betrieben wird. Bevor das Wasserreinigungssystem in Betrieb genommen wird, muss die Anweisungen für den Anschluss und den Betrieb des Wasserreinigungssystems sowie die Bedingungen der Garantieverpflichtungen genau gelesen werden.

Aussehen und die Vollständigkeit der Wasseraufbereitungsanlage müssen überprüft werden und etwaige Ansprüche bezüglich Aussehen und Vollständigkeit des Produkts müssen bei Erhalt geltend gemacht werden.

Wir behalten uns das Recht vor, Änderungen am Design, der Konfiguration oder der Fertigungstechnologie vorzunehmen. Solche Änderungen verpflichten nicht dazu, bereits veröffentlichte Produkte zu ersetzen oder zu verbessern.

Die Garantiekarte ist nur gültig, wenn das Modell, das Verkaufsdatum und die eindeutigen Stempel des Verkäufers korrekt angegeben sind.

Verbraucher:innen können gemäß der geltenden Gesetzgebung während der Garantiezeit Ansprüche erheben, vorausgesetzt, dass die Mängel des Wasseraufbereitungssystems nicht auf folgende Ursachen zurückzuführen sind:

- Nichteinhaltung der angegebenen Anschluss-, Betriebs- und Lagerbedingungen der Systeme;

- Durch Transportschäden, unsachgemäße Installation, unvorsichtigen Gebrauch oder Missbrauch, Anschluss an eine andere als die in der Bedienungsanleitung angegebene Netzspannung, Nichtbeachtung der beiliegenden Anschluss- und Betriebsanleitung;

- Betrieb mit nicht behobenen Mängeln oder mit Mängeln, die durch Wartung oder Reparatur einer nicht-autorisierten Servicestelle entstanden sind;

- Ursachen, die vom Hersteller unabhängig sind, wie z. B. Spannungsabfälle in der Stromversorgung, Naturereignisse und Naturkatastrophen, Feuer, Eindringen von Fremdkörpern (Flüssigkeiten) oder anderen Substanzen in das Produkt;

- Äußere und innere Verschmutzung, Kratzer, Risse, Druckstellen, Abschürfungen und andere mechanische Schäden, die während des Betriebs entstanden sind;

- Änderung des Designs oder unbefugtes Öffnen von Verbindungsstellen und Gehäuse, Änderung der Seriennummer des Produkts oder des Herstellungsdatums;

- Vorzeitiger Austausch von Elementen, deren Bedingungen in der Anschluss- und Betriebsanleitung angegeben sind, sowie bei Verwendung von austauschbaren Elementen anderer Hersteller.



Dieses Handbuch ist das geistige Eigentum von Ecosoft. Kopieren und Nachdrucken ist verboten. © 2026

## 10. GARANTIE

### GEWÄHRLEISTUNGSVERPFLICHTUNGEN

Die Gewährleistungspflicht erstreckt sich nicht auf:

- Austauschbare Elemente (Kartuschen, Umkehrosmose-Membranen, Aktivkohle-Nachfilter, mineralisierte und andere austauschbare Elemente, die mit dem System verwendet werden können) und Dichtungsringe;
- Komponenten, die aufgrund ihres Verschleißes ersetzt werden müssen;
- Arbeiten wie Einstellung, Reinigung, Austausch von Verbrauchsmaterialien und sonstige Pflege von Wasseraufbereitungsanlagen, die in der Anschluss- und Betriebsanleitung des Produkts vorgesehen sind.

Der Hersteller haftet nicht für Schäden, einschließlich entgangenen Gewinns, die zufällig oder als Folge der Verwendung oder Unfähigkeit zur Verwendung dieses Produkts entstehen. Die materielle Haftung des Herstellers im Rahmen dieser Garantie kann die Kosten für das Wasseraufbereitungssystem nicht übersteigen.

Im Falle eines unabhängigen Anschlusses des Systems ist der Hersteller nicht verantwortlich und akzeptiert keine Ansprüche, die durch einen falschen Anschluss und einen falschen Betrieb des Systems als Ganzes verursacht werden. Die Liste der autorisierten Servicezentren ist auf der Website https://ecosoft.ua/contacts/ angegeben.

Alle Behauptungen über die Wasserqualität, den Geschmack, den Geruch und andere Eigenschaften des mit Hilfe von Wasserreinigungssystemen gereinigten Wassers werden nur bei Vorliegen eines bestätigenden Analyseprotokolls akzeptiert, das von einem akkreditierten Forschungslabor gemäß der Norm ISO 17025 erstellt wurde.

Fälle, die nicht von dieser Garantie abgedeckt sind, werden durch die Gesetzgebung geregelt.

## 11. INFORMATIONEN ZUM GERÄT

### INSTALLATION

Datum der Installation

Adresse und Telefon

Abgenommen (Name und Unterschrift der Kundschaft)

### INSTALLATIONSBETRIEB

| | |
|---|---|
| Organisation | Verkaufsdatum |
| Adresse und Telefon | Händler |
| Durchgeführte Arbeiten (Name und Unterschrift) | Firmenname Verkäufer |

Dieses Handbuch ist das geistige Eigentum von Ecosoft. Kopieren und Nachdrucken ist verboten. © 2026